קטנטרי בית שמש

רשימת עבודות מסגרות

הערה:
מידות הפתחים הינם מידות בניה
מאפשר ביטון משקופים
לדוגמא:
רוחב פתח בניה 100 ס"מ
מתאם לרוחב משקוף 95 ס"מ

מהדורת החוברת	מהות עדכון	תפוצה	תאריך
01	פתיחה גיליון למכרז		27.10.20
02	**ביטול פריט מ38 תוספת פריט *30**		11.01.21
03 05	עדכון פריטים מ9 ,מ10 ,מ11*, מ4*, מ13 , הוספת פריט מ9*, מA9 תיקונים גרפיים בפריטים: מ3, מ5, מ11, מ12, מ27, מ30, מ*30, מ34, מ36, מ39, ביטול פריט מ29		08.03.21
06	עדכון פריטים שינוי גודל: מ 1, מ2, מ10, מ11*, מ12, מ26, מ27, מ31, מ34 עדכון כמות: מ4, מ5, מ19*, מ20, מ21, מ22, מ23, מ24, מ26*, מ27, מ30* פריטים שבוטלו: מ10, מ30, מ39 פריטים שנוספו: מ2*, מ24A, מ27*		09.11.21
07	עדכון פריטים : מ5- הפך לדלת אש מ30*- הפך לדלת אש X1 הוספת פריט מ 30**, מ 33*, מ1* מ7- ביטול פריט מ2*- עדכון גודל פריט מ2- עדכון גודל פריט מ31- עדכון כמות		07.12.21
08	מ2*- עדכון סוג פריט מ4- עדכון מידה מ42- הוספת פריט מ40- עדכון מידות מ34- עדכון פריט מ35- עדכון מידות מ36- עדכון מידות מ41*- ביטול פריט מ23*- הוספת פריט		12.12.21

מהדורה: 8

תאריך: 12.12.21

סטטוס
- לעיון
- לאישור
- למכרז
- לביצוע

שם קובץ: BSwork_ms

שם מקרא: בית שמש/work/רשימות

גלפז אדריכלות והנדסה בע"מ
א פוגל
א שהם

מיטב 6 ת"א
טלפון: 03-5619235
פקס: 03-5619269
Email:
mail@fogel-shoham.co.il
/office@galpaz-arch.com

הערות לביצוע:

שם פרויקט:
קאנטרי בית שמש

יצרן:

מס' קטלוג:

גודל גליון: A4
3000/650 גליון לפני חיתוך

קנ"מ: 1:50

קאנטרי בית שמש
ריכוז עבודות מסגרות – למכרז

12.12.21

מס' ברשימה	תאור	יח'	כמות -4.55	כמות -1.50	כמות ±0.00	כמות +4.40	מחיר יח'	סה"כ מחיר	הערות	מהדורה	למכרז	לביצוע
מ-1	זוג מאחזי יד בקוטר 4 ס"מ	מ"א	21 מ"א							3		
מ-1*	מעקה מעל חצר טכנית	מ"א			24					1		
מ-2	סבכת תעלה מפלדה 25 ס"מ	מ"א	14.70 מ"א							3		
מ-2*	דלת נירוסטה 316 כולל גומיות אטימה במידה 100X75	יח'		1						3		
מ-3	דלת רפפה\דלת פח דו כנפית במידות 245X220	יח'	1							2		
מ-4	ארון הידרנט כיבוי אש במידות 85X207 , 85X202	יח'	1		1					3		
מ-5	דלת אש במידות 110X220	יח'	2							4		
מ-6	סבכת תעלה מפלדה 45X45 ס"מ	יח'	1							1		
מ-8	~~דלת P.V.C קשיח, כניסה לבור איזון~~	יח'	2						עבר לגליון PVC	1		
מ-9	ארון הידרנט כיבוי אש במידות 90X207	יח'			2					2		
מ-9*	ארון הידרנט כיבוי אש במידות 80X305	יח'			1					1		
מ-9A	ארון הידרנט כיבוי אש במידות 90X315	יח'			2					1		
מ-11	דלת פח לארון בזק במידות 80X202	יח'			1					2		
מ-11*	דלת פח לארון כבאים עם חלון במידות 130X202	יח'			1					3		
מ-12	6*דלת פח לארון חשמל ראשי במידות 340X202	יח'			1					3		
מ-13	2*דלת פח במידות 115X202	יח'			2					2		
מ-14	דלת ממם במידות 90X200	יח'			2					1		
מ-15	צינור אוויר "8 שסתום לכניסה ושיחרור אוויר	יח'			6					1		
מ-16	צינור אוויר "4 לכניסת צנרת מ"א				2					1		
מ-17	מוט אחיזה לנכים במידות 60X80	יח'			2					1		
מ-18	חלון הדף מוסדי במידות 100X100	יח'			2					1		
מ-19	מתקן רחצה מנירוסטה 316 יציאה מהקיר	יח'			1					1		
מ-19*	מתקן רחצה מנירוסטה 316 יציאה מהרצפה	יח'			2					2		
מ-20	סביבון בריכה דגם 2050 של נירסול	יח'			3					2		
מ-21	שער נכים מנירוסטה 316 מידות 120X110	יח'			2					2		
מ-21*	שער נכים דגם גדרה מידות 120X110	יח'			1					1		
מ-22	2 זוגות מאחזי יד במדרגות ירידה לבריכה מנירוסטה 316	מ"א		12 מ"א						2		
מ-23	סולם ירידה לבריכה	יח'			3					2		
מ-23*	עמוד/שלט לסימון מים עמוקים/רדודים בבריכת השחיה	יח'			2					1		
מ-24	מחסה לתא הורקה במידות 50X50 ס"מ	יח'			4					2		
מ-24A	מחסה לתא הורקה בריכה לימודית במידות 45X495ס"מ	יח'			1					1		
מ-25	וו קשירה למסלולים	יח'			12					1		
מ-26	מאחז יד בקוטר 4 ס"מ מנירוסטה 316	מ"א			2 מ"א					2		
מ-26*	עמוד לקשירת כבל סימון לשחיית גב	יח'			4					2		
מ-27	דלת פח במידות 85X220	יח'			1					2		
מ-27*	דלת פח במידות 95X220	יח'			1					1		
מ-28	סולם עליה לגג	יח'			1					1		
מ-30*	דלת אש במידות 105X220	יח'			1					4		

12.12.21

קאנטרי בית שמש
ריכוז עבודות מסגרות – למכרז

מס' ברשימה	תאור	יח'	כמות -4.55	כמות -1.50	כמות ±0.00	כמות +4.40	מחיר יח'	סה"כ מחיר	הערות	מהדורה	למכרז	לביצוע
מ-30**	דלת פח במידות 110X220	יח'			1					1	X	
מ-31	תעלת נירוז מנירוסטה 316 ברוחב 25 ס"מ	מ"א		23.40מ"א						3	X	
מ-32	תא שרותים נגיש המכיל מיטה טיפוס 2 קומפלט כולל הכל	יח'			1					1	X	
מ-33	תא שירותים עם אסלה פינתית קומפלט כולל הכל	יח'			1					1	X	
מ-33*	תא מקלחת נגישה קומפלט כולל הכל				2					1	X	
מ-34	שער פח מחורר 4 כנפים לפתיחה במידות 350X282	יח'			1					2	X	
מ-35	דלת פח עליה לגג במידות 130X110 סימ	יח'			1					2	X	
מ-36	דלת רפפה\דלת פח דו כנפית במידות 250X250	יח'			1					3	X	
מ-40	רפפה לשחרור עשן מידות 110\200	יח'				1				2	X	
מ-41	ידיות אחיזה במלתחות גברים –משתנה נגישה	יח'			2					1	X	
מ-41*	תריס לשחרור עשן במידות 45\90	יח'			1				בוטל פריט	1	X	
מ-42	מתקן הורדה לנכים בבריכה לימודית	יח'			1					1	X	

מ 1	כמות במפלס -4.50 : 21 מ"א	תאור: מאחד יד משני צידי המדרגות
		מיקום: ירידה לחדר מכונות
		מידות: ראה גיליון מדרגות

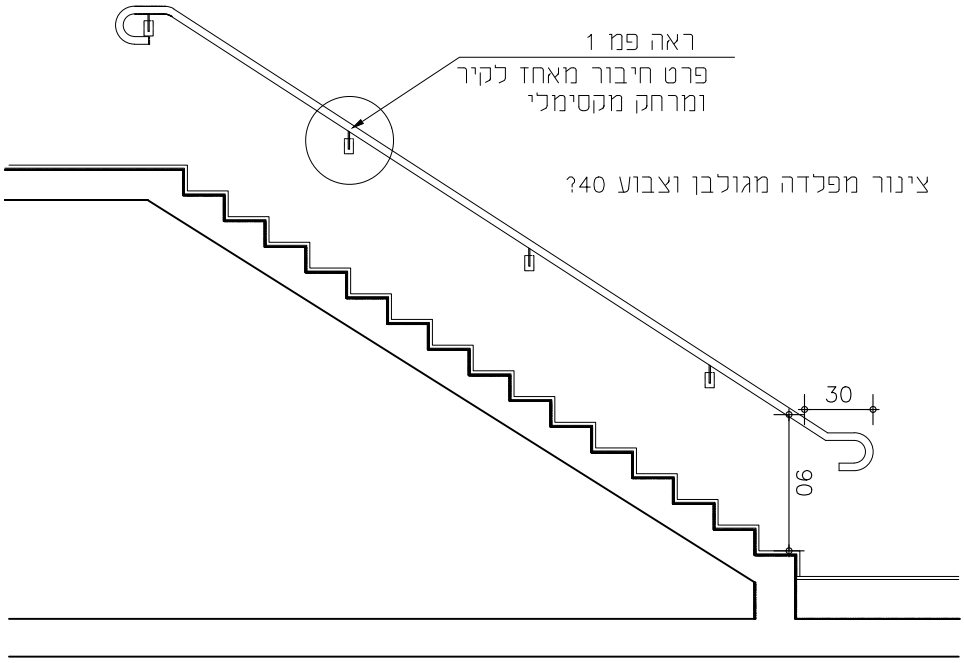

גמר: כל חלקי הפלדה מגולבנים וצבועים, גוון לבחירת האדריכל

מהדורה: 3	סטטוס	גלפז אדריכלות והנדסה בע"מ פוגל שהם	מיטב 6 ת"א טלפון: 03-5619253 פקס: 03-5619269 Email: mail@fogel-shoham.co.il /office@galpaz-arch.com	הערות לביצוע: תוכנית יצור יובאו לאישור האדרי	
	לעיון			שם פרויקט: קאנטרי בית שמש	
תאריך: 30.11.21	לאישור			יצרן:	מס' קטלוגי:
	למכרז			גודל גליון: A4	קנ"מ: 1:50
	לביצוע				

מהדורה	מהות עדכון	תפוצה	תאריך
01	פתיחת גיליון למכרז		27.10.20
02	עדכון		09.11.21
03	עדכון		30.11.21

שם קובץ: BSwork_ms

שם מקרו: בית שמש/work/רשימות

מ 1*	כמות במפלס -4.50 : 24 מ"א	תאור: מאחז יד משני צידי המדרגות
		מיקום: מעקה מעל חצר טכנית + מעקה מעל מדרגות ירידה לחדר מכונות
		מידות: 24 מ"א

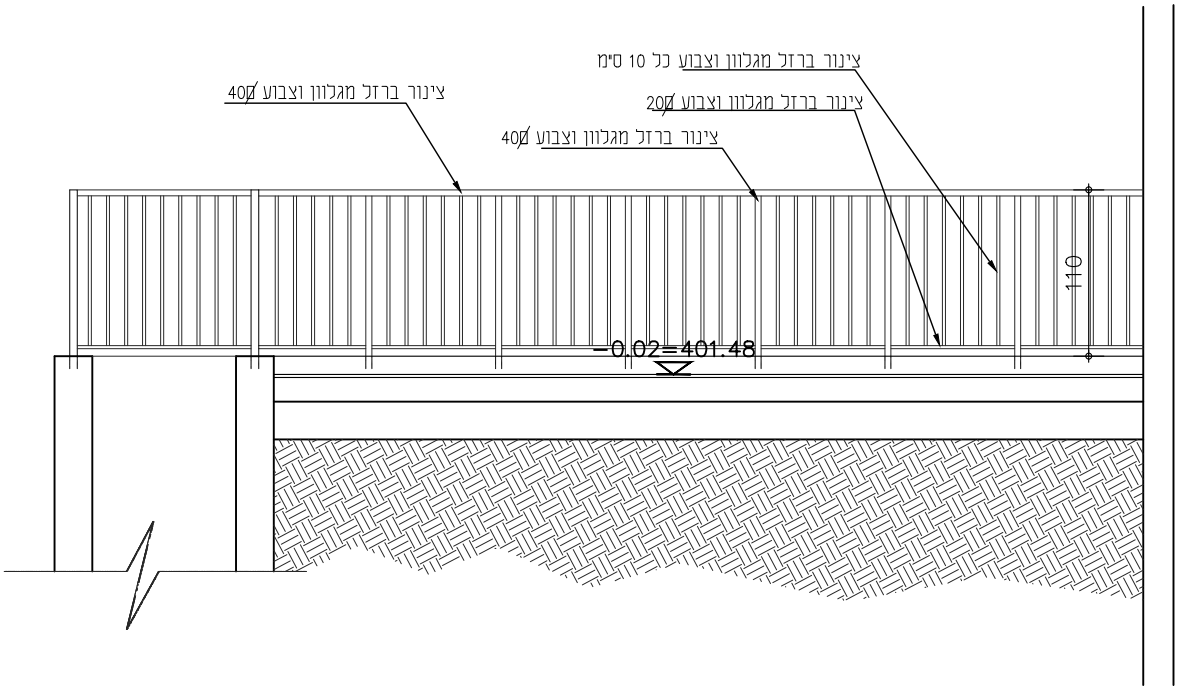

גמר: כל חלקי הפלדה מגולבנים וצבועים, גוון לבחירת האדריכל

מהדורה: 1	סטטוס: לעיון / לאישור / למכרז / לביצוע	גלפז אדריכלות והנדסה בע"מ — פוגל אשהם	מיטב 6 ת"א טלפון: 03-5619253 פקס: 03-5619269 Email: mail@fogel-shoham.co.il /office@galpaz-arch.com	הערות לביצוע: תוכנית יצור יובאו לאישור האדרי	
תאריך: 07.12.21				שם פרויקט: קאנטרי בית שמש	

מהדורה	מהות עדכון	תפוצה	תאריך
01	פתיחת גיליון למכרז		07.12.21
02			
03			

יצרו:	מס' קטלוגי:
קנ"מ: 1:50	גודל גליון: A4

שם קובץ: BSwork_ms

שם מקרא: בית שמש/work/רשימות

2 / ן	כמות במפלס 4.50-: 14.64 מ"א	תאור: סבכה תעלה מפלדה 25 ס"מ
1/1		מיקום: חדר מכונות
		מידות:

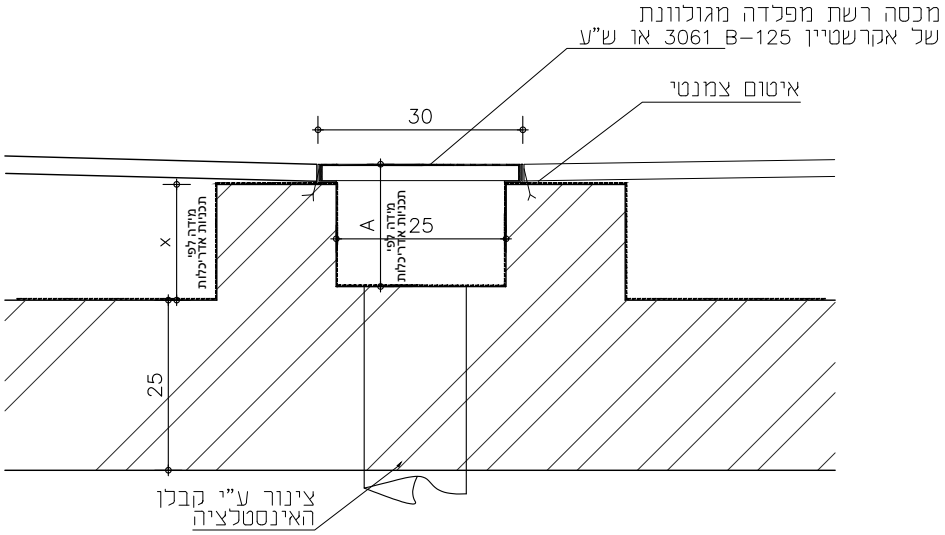

תאור:

הערות: ראה מפרט כללי. יש לזמן האדריכל לאישור.
העבודה קומפלט תתאים ותעמוד בתקן הישראלי

מהדורה: 3	סטטוס: לעיון / לאישור / למכרז / לביצוע	גלבן אדריכלות והנדסה בע"מ — פוגל א שהם	מיטב 6 ת"א טלפון: 03-5619253 פקס: 03-5619269 Email: mail@fogel-shoham.co.il /office@galpaz-arch.com
תאריך: 07.12.21			
שם קובץ: BSwork_ms			
שם מקרא: בית שמש/work/רשימות			

מהדורה	מהות עדכון	תפוצה	תאריך
01	פתיחה למכרז		27.10.20
02	עדכון פריט		30.11.21
03	עדכון מידות וכמות		07.12.21

הערות לביצוע:
תוכנית יצור יובאו לאישור האדרי

שם פרויקט:
קאנטרי בית שמש

יצרן:	מס' קטלוגי:
קנ"מ: 1:5	גודל גליון: A4

ח 2*	כמות במפלס 1:-1.50	תאור: דלת נירוסטה 316 כולל גומיות לאטימה,כולל משקוף מירוסטה 316
1/1		מיקום: כניסה לפלנום
		מידות: 100X75

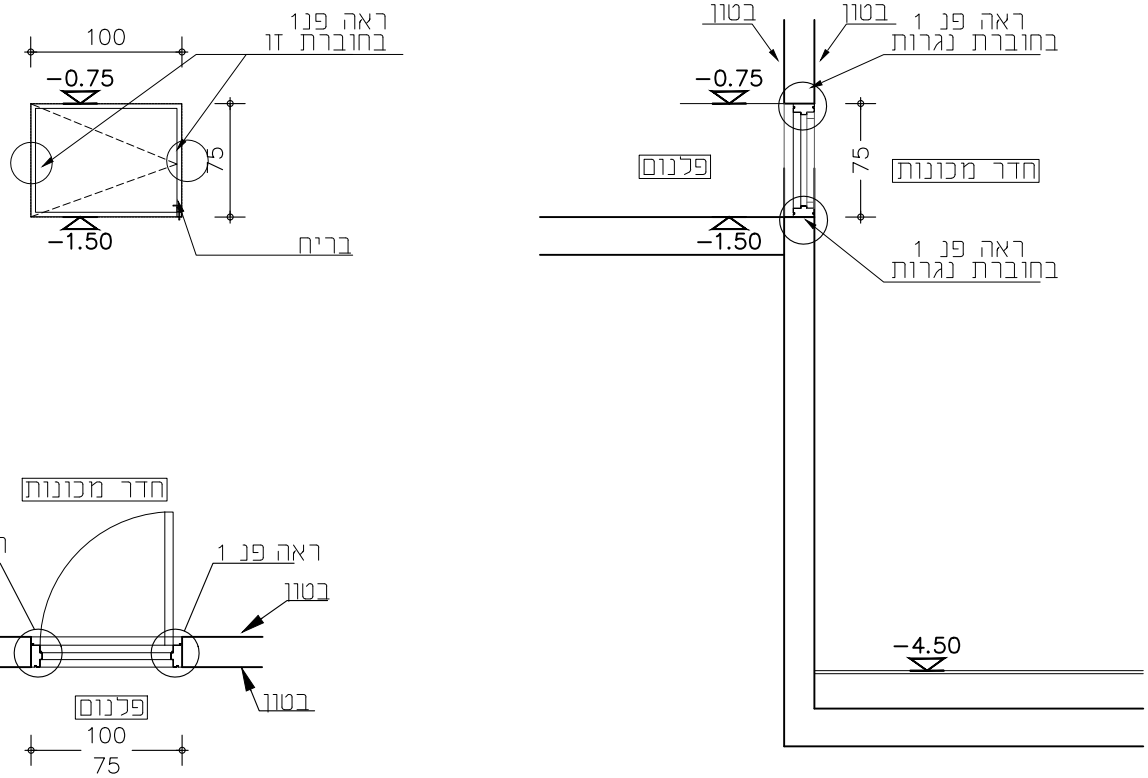

פתיחה: כנף אחת לפתיחה רגילה

משקוף: נירוסטה 316

דיגוג: ----------

כנף: מסגרת נירוסטה מילואה פוליקרבונט 8 מ"מ

פרזול: צירים, ידית-נירוסטה 316

גמר: גריד 180 גמר פסיבציה נגד חלודה

הערות: ראה מפרט כללי. יש לזמן האדריכל לאישור מיקום משקופים בבנין.
העבודה קומפלט תתאים ותעמוד בתקן הישראלי

פרט: פרטי ייצור לאישור האדריכל

מהדורה: 3	סטטוס: לעיון / לאישור / למכרז / לביצוע	גלפז אדריכלות והנדסה בע"מ — פוגל שהם	מיטב 6 ת"א טלפון: 03-5619253 פקס: 03-5619269 Email: mail@fogel-shoham.co.il /office@galpaz-arch.com
תאריך: 12.12.21			

מהדורה	מהות עדכון	תפוצה	תאריך
1	פתיחת גיליון למכרז		07.11.21
2	עדכון למכרז		07.12.21
3	עדכון פריט		12.12.21

שם קובץ: BSwork_ms

שם מקרא: בית שמש/work/רשימות

הערות לביצוע: פרט יצור והרכבה יובאו לאישור האדריכל

שם פרויקט: קאנטרי באר יעקב

יצרן: | מס' קטלוגי:

קנ"מ: 1:50 | גודל גליון: A4

מ 3	כמות במפלס -4.50 : 1	תאור: דלת רפפה\ דלת פח דו כנפית
		מיקום: כניסה לחדר מכונות
		מידות: 245/220 (250/222 מידת בניה)

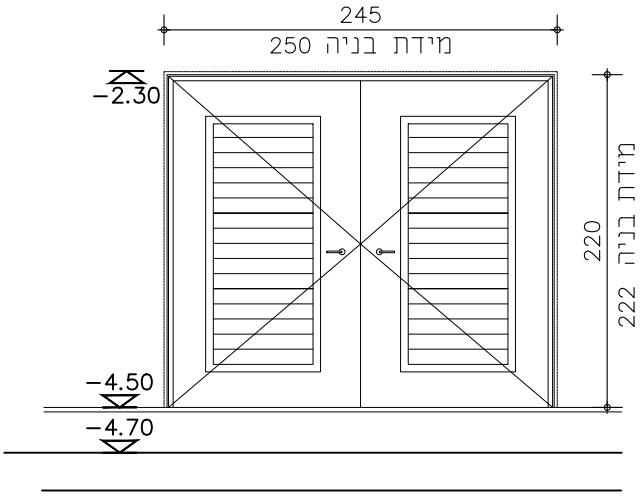

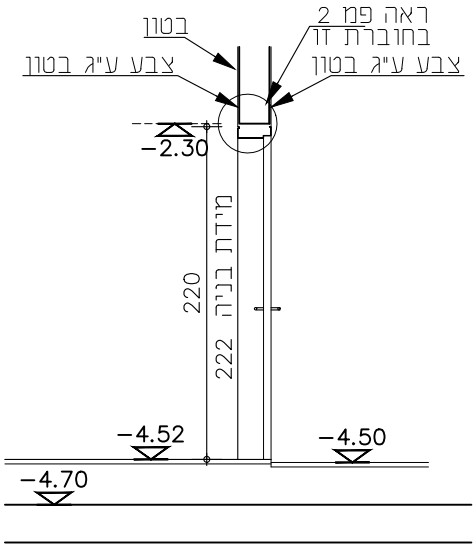

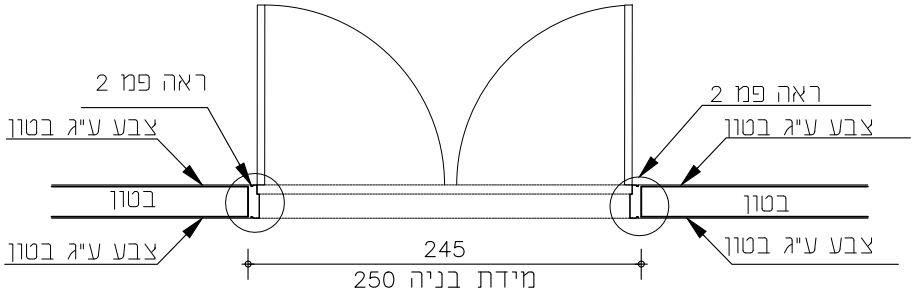

פתיחה: דלת רפפה, דו כנפית כנף לפתיחה

משקוף: לפי שהרבני או שווה ערך. יש לתאם רוחב משקוף בהתאם לגמר קיר

דיגוג: ----------

כנף: כנף מתכת לפי שהרבני או ש"ע לדלת פח.

פרזול: צירים, ידיות, רוזטות, מנעול ירדני הכל מושלם לפי שהרבני או ש"ע

גמר: דלת מגולוונת וצבועה בגוון לבחירת האדריכל.

הערות: ראה מפרט כללי.
יש להבטיח רוחב פתחים נטו עפ"י דרישות בטיחות ו/או נגישות ו/או חוק תכנון ובניה ותקנים מתאימים

פרט: לפי שהרבני או שווה ערך

מהדורה: 2	סטטוס: לעיון / לאישור / למכרז / לביצוע	גלפן אדריכלות והנדסה בע"מ — פוגל אשהם	מיטב 6 ת"א טלפון: 03-5619253 פקס: 03-5619269 Email: mail@fogel-shoham.co.il /office@galpaz-arch.com	הערות לביצוע: תוכנית יצור יובאו לאישור האדרי	
תאריך: 8.3.21				שם פרויקט: קאנטרי בית שמש	

מהדורה	מהות עדכון	תפוצה	תאריך
01	פתיחת גיליון למכרז		27.10.20
02	תיקון גרפי במידה		8.3.21

יצרו:	מס' קטלוגי:
קנ"מ: 1:50	גודל גליון: A4

שם קובץ: BSwork_ms
שם מקרא: בית שמש/work/רשימות

מ 4	כמות במפלס 4.50-:1	תאור: ארון הידרנט כיבוי אש
		מיקום: קיר חיצוני של חדר מכונות
1/1		מידות: כמצויין בשרטוט-85X207 מידת בניה

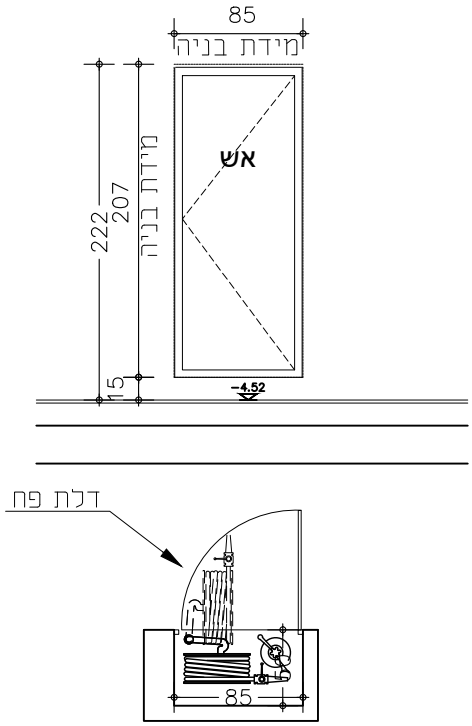

פתיחה:	דלת חד-כנפי לפי שהרבני או ש"ע.
משקוף:	פלדה לפי שהרבני או שווה ערך. יש לתאם רוחב משקוף בהתאם לגמר קיר
דיגוג:	----------
כנף:	לפי שהרבני או ש"ע לדלת פח מודולרית או ש"ע.
פרזול:	לפי שהרבני או שווה ערך
גמר:	דלת פח מגולוונת וצבועה בגוון לבחירת האדריכל.
הערות:	ראה מפרט כללי. כיתוב "אש" על הדלת באותיות בעובי 12 מ"מ, גובה 12 ס"מ בצבע אדום זוהר הכל לפי יועץ הבטיחות ובאישורו
פרט:	ארון כיבו אש לפי תקן ישראלי לפי שהרבני או שווה ערך

מהדורה: 3	סטטוס: לעיון / לאישור / למכרז / לביצוע	גלפז אדריכלות והנדסה בע"מ — פוגל אשהם	מיטב 6 ת"א טלפון: 03-5619253 פקס: 03-5619269 Email: mail@fogel-shoham.co.il /office@galpaz-arch.com
תאריך: 12.12.21			

מהדורה	מהות עדכון	תפוצה	תאריך
01	פתיחת גיליון למכרז		27.10.20
02	עדכון פרים ומידות		8.3.21
03	עדכון מידה		12.12.21

שם קובץ: BSwork_ms

שם מקרא: בית שמש/work/רשימות

הערות לביצוע:
תוכנית יצור יובאו לאישור האדרי

שם פרויקט:
קאנטרי בית שמש

יצרן: | מס' קטלוגי:

קנ"מ: 1:50 | גודל גליון: A4

מ 5	כמות במפלס 4.50-: 2	תאור: דלת אש
		מיקום: כניסה לחדר כימיקלים וחדר משאבות
1/1		מידות: 110/220 (115/222 מידת בניה)

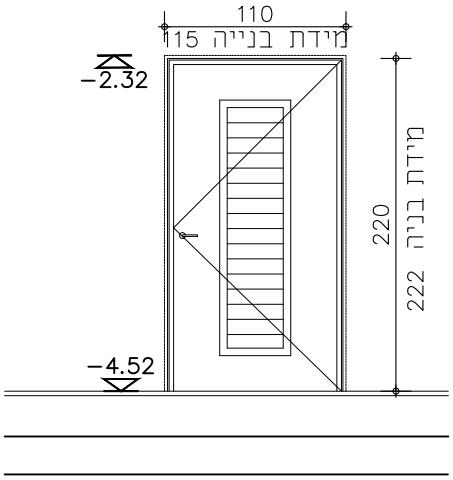

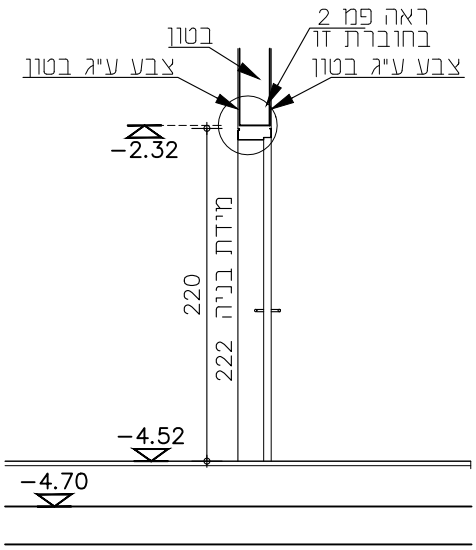

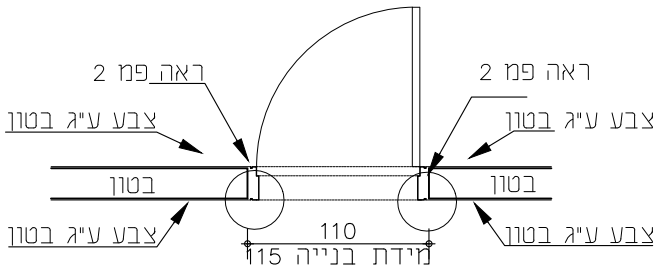

פתיחה: דלת אש, כנף אחת פתיחה

משקוף: לפי שהרבני או שווה ערך. יש לתאם רוחב משקוף בהתאם לגמר קיר

דיגוג: ----------

כנף: כנף מתכת לפי שהרבני או ש"ע לדלת אש.

פרזול: צירים, ידיות, רוזטות, מנעול ירדני הכל מושלם לפי שהרבני או ש"ע

גמר: דלת מגולוונת וצבועה בגוון לבחירת האדריכל.

הערות: ראה מפרט כללי.
יש להבטיח רוחב פתחים נטו עפ"י דרישות בטיחות ו/או נגישות ו/או חוק תכנון ובניה ותקנים מתאימים

פרט: לפי שהרבני או שווה ערך

מהדורה: 4	סטטוס: לעיון / לאישור / למכרז / לביצוע	גלפז אדריכלות והנדסה בע"מ — פוגל שהם	מיטב 6 ת"א טלפון: 03-5619253 פקס: 03-5619269 Email: mail@fogel-shoham.co.il /office@galpaz-arch.com	הערות לביצוע: תוכנית יצור יובאו לאישור האדרי	
תאריך: 07.12.21				שם פרויקט: קאנטרי בית שמש	

מהדורה	מהות עדכון	תפוצה	תאריך
01	פתיחת גיליון למכרז		27.10.20
02	עדכון גרפי במידות		8.3.21
03	עדכון כמות		09.11.21
04	עדכון מפרט- הפך לדלת אש		07.12.21

יצרן:	מס' קטלוגי:
קנ"מ: 1:50	גודל גליון: A4

שם קובץ: BSwork_ms
שם מקרא: בית שמש/work/רשימות

6 / 1/1	כמות במפלס 4.50-: 1 יחידה	תאור: סבכה תעלה מפלדה 45 ס"מ
		מיקום: חדר מכונות
		מידות: 45X45 ס"מ

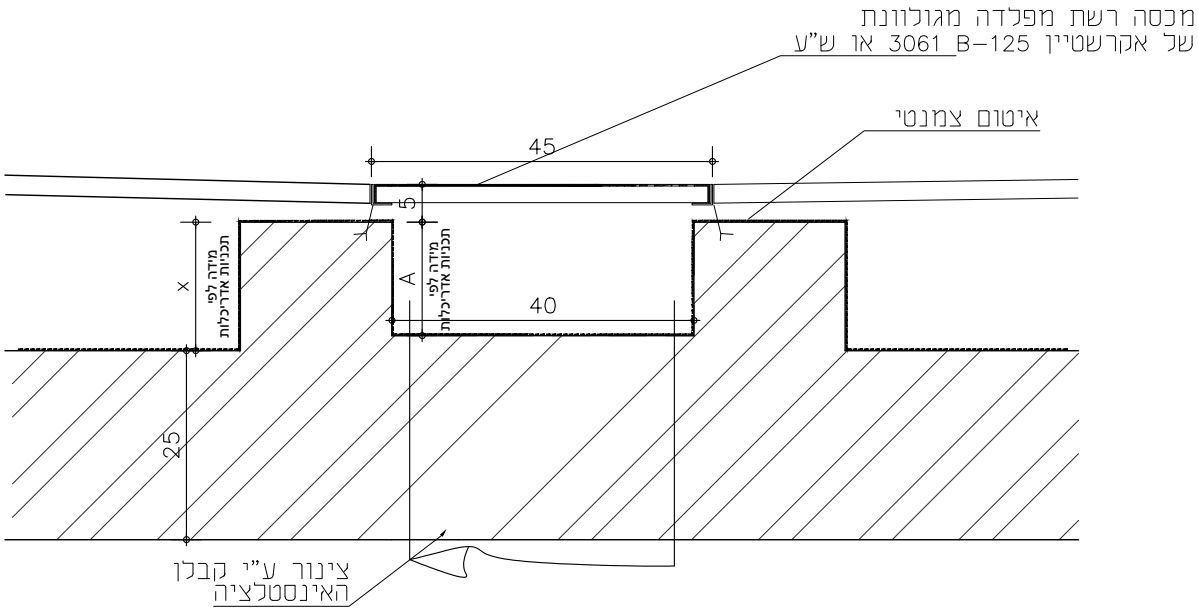

תאור:

הערות: ראה מפרט כללי. יש לזמן האדריכל לאישור.
העבודה קומפלט תתאים ותעמוד בתקן הישראלי

מהדורה: 1	סטטוס: לעיון / לאישור / למכרז / לביצוע	גלפז אדריכלות והנדסה בע"מ — פוגל אשהם	מיטב 6 ת"א טלפון: 03-5619253 פקס: 03-5619269 Email: mail@fogel-shoham.co.il /office@galpaz-arch.com
תאריך: 27.10.20			

מהדורה	מהות עדכון	תפוצה	תאריך
01	פתיחה למכרז		27.10.20

הערות לביצוע: תוכנית יצור יובאו לאישור האדרי	
שם פרויקט: קאנטרי בית שמש	
יצרן:	מס' קטלוגי:
קנ"מ: 1:5	גודל גליון: A4

שם קובץ: BSwork_ms
שם מקרו: בית שמש/work/רשימות

נ 9	כמות במפלס 0.00+: 2	תאור: ארון הידרנט כיבוי אש
1/1		מיקום: ח.כושר ,ח.חוגים, חלל בריכה ובקיר החיצוני של הכנה למזנון
		מידות: כמצויין בשרטוט-90X207

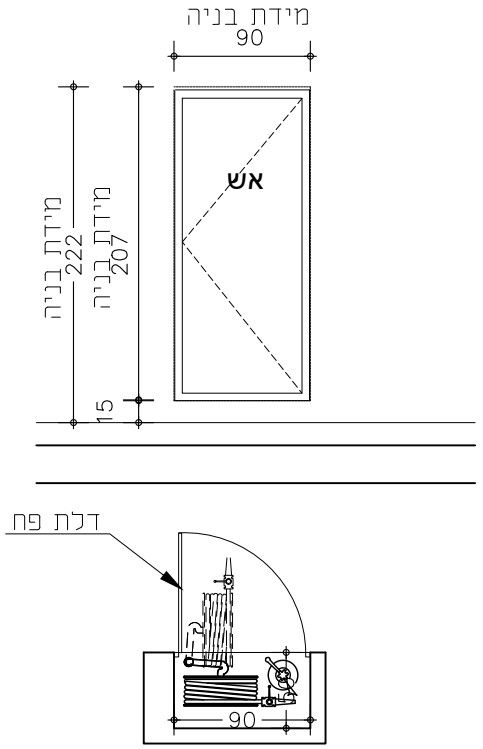

פתיחה:	דלת חד-כנפי לפי שהרבני או ש"ע.
משקוף:	פלדה לפי שהרבני או שווה ערך. יש לתאם רוחב משקוף בהתאם לגמר קיר
דיגוג:	----------
כנף:	לפי שהרבני או ש"ע לדלת פח מודולרית או ש"ע.
פרזול:	לפי שהרבני או שווה ערך
גמר:	דלת פח מגולוונת וצבועה בגוון לבחירת האדריכל.
הערות:	ראה מפרט כללי. כיתוב "אש" על הדלת באותיות בעובי 12 מ"מ, גובה 12 ס"מ בצבע אדום זוהר הכל לפי יועץ הבטיחות ובאישורו
פרט:	ארון כיבו אש לפי תקן ישראלי לפי שהרבני או שווה ערך

גלפז אדריכלות והנדסה בע"מ
פוגל שהם
מיטב 6 ת"א
טלפון: 03-5619253 פקס: 03-5619269
Email:
mail@fogel-shoham.co.il
/office@galpaz-arch.com

מהדורה	מהות עדכון	תפוצה	תאריך
01	פתיחת גיליון למכרז		27.10.20
02	עדכון כמות פריטים (העברה ל מ9*, מ9A) עדכון מידה		8.3.21

מהדורה: 2

סטטוס: לעיון / לאישור / למכרז / לביצוע

תאריך: 8.3.21

שם קובץ: BSwork_ms

שם מקרו: בית שמש/work/רשימות

הערות לביצוע:
תוכנית יצור יובאו לאישור האדרי

שם פרויקט:
קאנטרי בית שמש

יצרן: | מס' קטלוגי:

קנ"מ: 1:50 | גודל גליון: A4

ח 9✱	כמות במפלס 0.00+: 1	תאור: ארון הידרנט כיבוי אש
1/1		מיקום: חלל בריכה
		מידות: כמצויין בשרטוט-80X305 מידת בניה

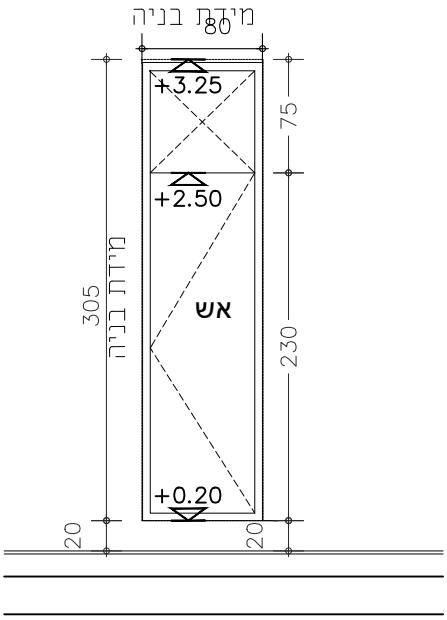

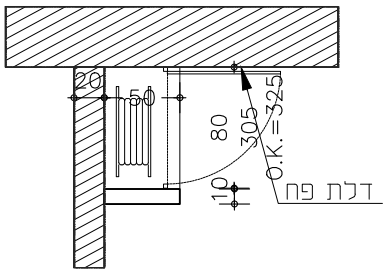

פתיחה:	דלת חד-כנפי לפי שהרבני או ש"ע. + חלק עליון קבוע
משקוף:	פלדה לפי שהרבני או שווה ערך. יש לתאם רוחב משקוף בהתאם לגמר קיר
דיגוג:	----------
כנף:	לפי שהרבני או ש"ע לדלת פח מודולרית או ש"ע.
פרזול:	לפי שהרבני או שווה ערך
גמר:	דלת פח מגולוונת וצבועה בגוון לבחירת האדריכל.
הערות:	ראה מפרט כללי. כיתוב "אש" על הדלת באותיות בעובי 12 מ"מ, גובה 12 ס"מ בצבע אדום זוהר הכל לפי יועץ הבטיחות ובאישורו
פרט:	ארון כיבו אש לפי תקן ישראלי לפי שהרבני או שווה ערך

מהדורה: 1	סטטוס: לעיון / לאישור / למכרז / לביצוע	גלפז אדריכלות והנדסה בע"מ — פוגל אשהם	מיטב 6 ת"א טלפון: 03-5619253 פקס: 03-5619269 Email: mail@fogel-shoham.co.il /office@galpaz-arch.com	הערות לביצוע: תוכנית יצור יובאו לאישור האדרי	
תאריך: 08.03.21				שם פרויקט: קאנטרי בית שמש	
		מהדורה: 01	מהות עדכון: פתיחת גיליון למכרז	תפוצה:	תאריך: 08.03.21
				יצרן:	מס' קטלוגי:
שם קובץ: BSwork_ms				קנ"מ: 1:50	גודל גליון: A4
שם מקרא: בית שמש/work/רשימות					

תאור:	ארון הידרנט כיבוי אש	כמות במפלס 0.00+: 2
מיקום:	חדר כושר, חדר חוגים	
מידות:	כמצויין בשרטוט-90X315 מידת בניה	

נ 9A

1/1

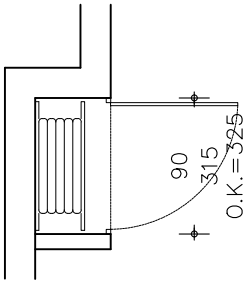

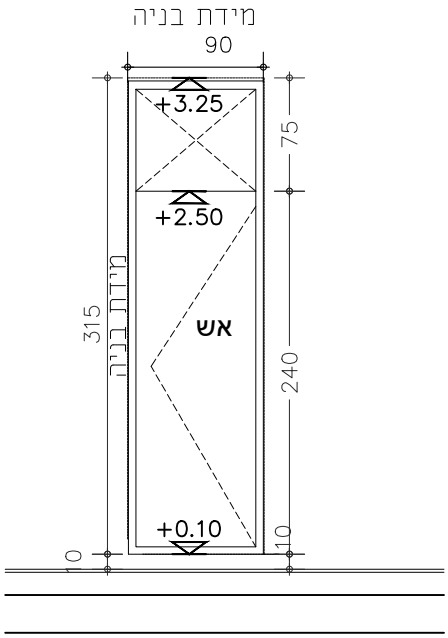

פתיחה:	דלת חד-כנפי לפי שהרבני או ש"ע. + חלק עליון קבוע
משקוף:	פלדה לפי שהרבני או שווה ערך. יש לתאם רוחב משקוף בהתאם לגמר קיר
דיגוג:	----------
כנף:	לפי שהרבני או ש"ע לדלת פח מודולרית או ש"ע.
פרזול:	לפי שהרבני או שווה ערך
גמר:	דלת פח מגולוונת וצבועה בגוון לבחירת האדריכל.
הערות:	ראה מפרט כללי. כיתוב "אש" על הדלת באותיות בעובי 12 מ"מ, גובה 12 ס"מ בצבע אדום זוהר הכל לפי יועץ הבטיחות ובאישורו
פרט:	ארון כיבו אש לפי תקן ישראלי לפי שהרבני או שווה ערך

הערות לביצוע:
תוכנית יצור יובאו לאישור האדרי

שם פרוייקט:
קאנטרי בית שמש

יצרן:

מס' קטלוגי:

קנ"מ: 1:50

גודל גליון: A4

גלפז אדריכלות והנדסה בע"מ
פוגל שהם
מיטב 6 ת"א
טלפון: 03-5619253 פקס: 03-5619269
Email:
mail@fogel-shoham.co.il
/office@galpaz-arch.com

מהדורה	מהות עדכון	תפוצה	תאריך
01	פתיחת גיליון למכרז		08.03.21

מהדורה: 1

תאריך: 08.03.21

סטטוס
- לעיון
- לאישור
- למכרז
- לביצוע

שם קובץ: BSwork_ms

שם מקרא: בית שמש/work/רשימות

נ 11	כמות במפלס 0.00+: 1	תאור: דלת פח לארון בזק
1/1		מיקום: מעבר
		מידות: 80X202 מידת בניה

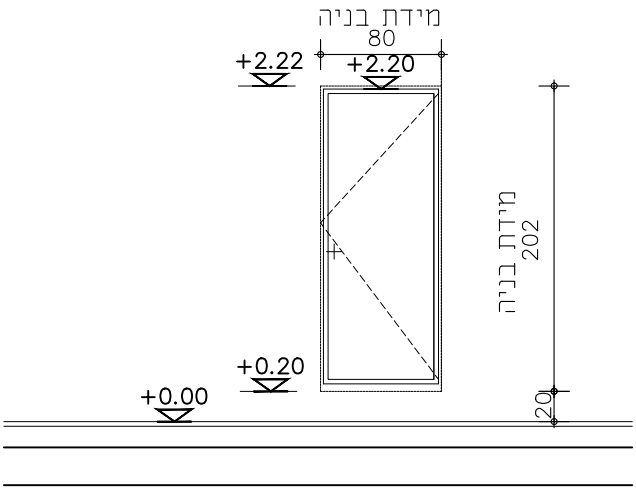

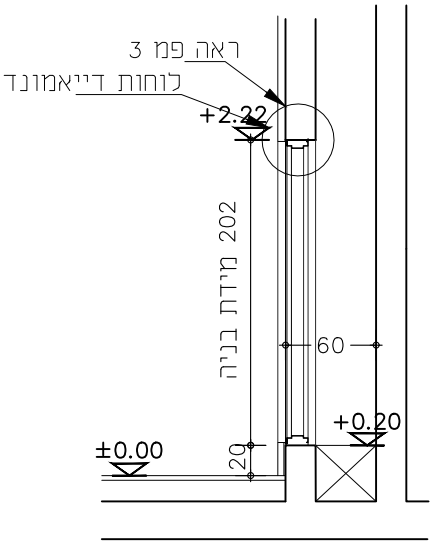

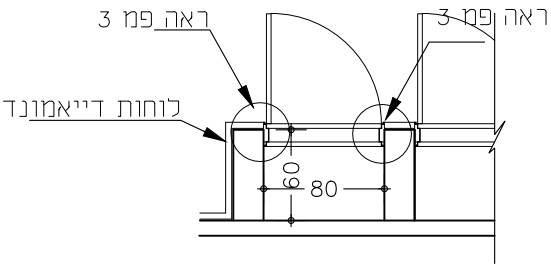

פתיחה:
דלת פח לפי שהרבני או ש"ע.

משקוף:
פלדה לפי שהרבני או שווה ערך. יש לתאם רוחב משקוף בהתאם לגמר קיר

דיגוג:

כנף:
לפי שהרבני או ש"ע לדלת מתכת מודולרית או ש"ע.

פרזול:
לפי שהרבני או שווה ערך

גמר:
דלת מגולוונת וצבועה בגוון לבחירת האדריכל. צבע בתנור

הערות:
ראה מפרט כללי. יש לזמן האדריכל לאישור מיקום משקופים בבנין. העבודה קומפלט תתאים ותעמוד בתקן הישראלי
כיתוב "אש" על הדלת באותיות בעובי 12 מ"מ, גובה 12 ס"מ בצבע אדום זוהר הכל לפי יועץ הבטיחות ובאישורו

פרט:
לפי שהרבני או שווה ערך

מהדורה: 2	סטטוס: לעיון / לאישור / למכרז / לביצוע	גלפז אדריכלות והנדסה בע"מ — פוגל שהם	מיטב 6 ת"א טלפון: 03-5619253 פקס: 03-5619269 Email: mail@fogel-shoham.co.il /office@galpaz-arch.com
תאריך: 08.03.21			

מהדורה	מהות עדכון	תפוצה	תאריך
01	פתיחת גיליון למכרז		27.10.20
02	תיקון גרפי במידה		08.03.21

הערות לביצוע:
תוכנית יצור יובאו לאישור האדר'

שם פרויקט:
קאנטרי בית שמש

יצרן: | מס' קטלוגי:

קנ"מ: 1:50 | גודל גליון: A4

שם קובץ: BSwork_ms
שם מקרא: בית שמש/work/רשימות

מ 12	כמות במפלס 0.00+: 1	תאור: ארון חשמל ראשי
		מיקום: מעבר לחלל בריכה
		מידות: 340X202 מידת בניה

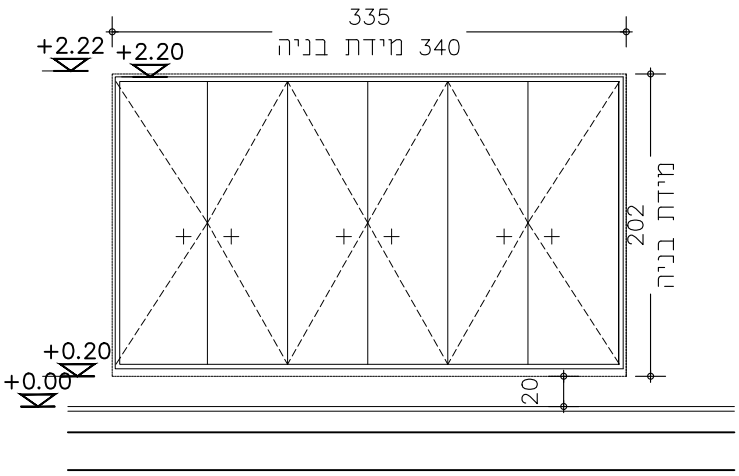

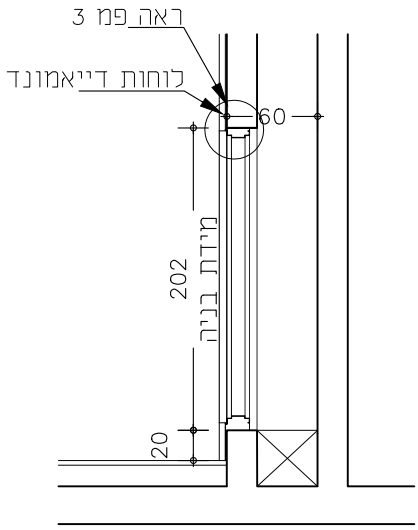

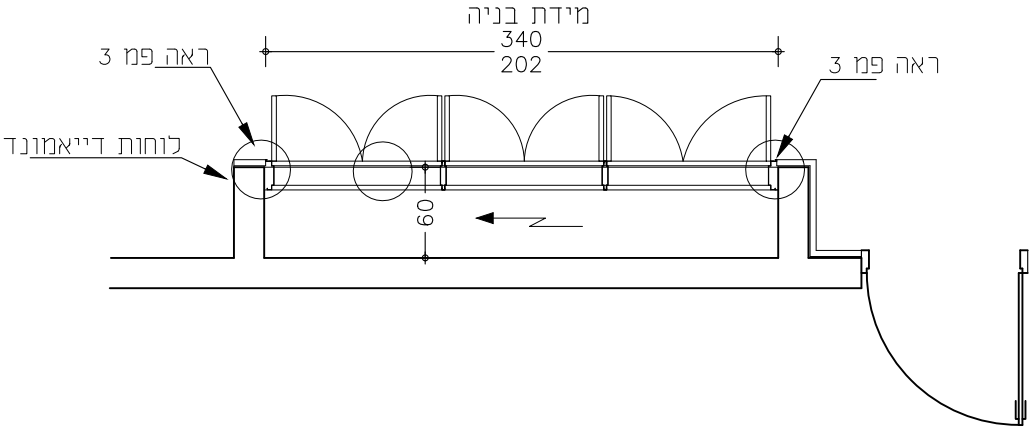

פתיחה:	6 דלתות פח לפי שהרבני או ש"ע.
משקוף:	פלדה לפי שהרבני או שווה ערך. יש לתאם רוחב משקוף בהתאם לגמר קיר
דיגוג:	
כנף:	לפי שהרבני או ש"ע לדלת מתכת מודולרית או ש"ע.
פרזול:	לפי שהרבני או שווה ערך
גמר:	דלת מגולוונת וצבועה בגוון לבחירת האדריכל. צבע בתנור
הערות:	ראה מפרט כללי. יש לזמן האדריכל לאישור מיקום משקופים בבנין. העבודה קומפלט תתאים ותעמוד בתקן הישראלי כיתוב "אש" על הדלת באותיות בעובי 12 מ"מ, גובה 12 ס"מ בצבע אדום זוהר הכל לפי יועץ הבטיחות ובאישורו
פרט:	לפי שהרבני או שווה ערך

הערות לביצוע:
תוכנית יצור יובאו לאישור האדרי

שם פרויקט:
קאנטרי בית שמש

יצרן: | מס' קטלוגי:

קנ"מ: 1:50 | גודל גליון: A4

גלפז אדריכלות והנדסה בע"מ
פוגל א
שהם א
מיטב 6 ת"א
טלפון: 03-5619253 פקס: 03-5619269
Email:
mail@fogel-shoham.co.il
/office@galpaz-arch.com

מהדורה	מהות עדכון	תפוצה	תאריך
01	פתיחת גיליון למכרז		27.10.20
02	תיקון גרפי במידה		08.03.21
03	עדכון מידות		09.11.21

סטטוס:
- לעיון
- לאישור
- למכרז
- לביצוע

מהדורה: 3

תאריך: 09.11.21

שם קובץ: BSwork_ms

שם מקרו: בית שמש/work/רשימות

ח 13	כמות במפלס 0.00+: 2	תאור: דלת דו-כנפית
		מיקום: לוח תקשורת, לוח חשמל
		מידות: 120×202 מידת בניה

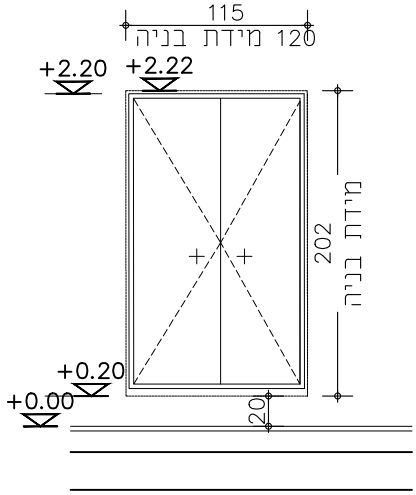

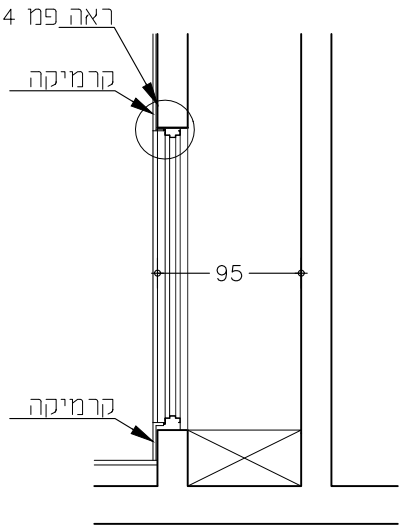

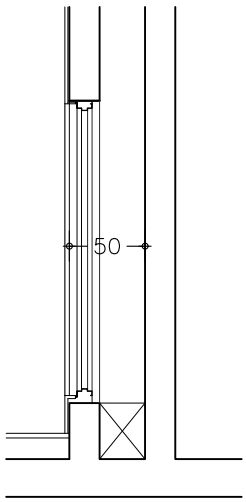

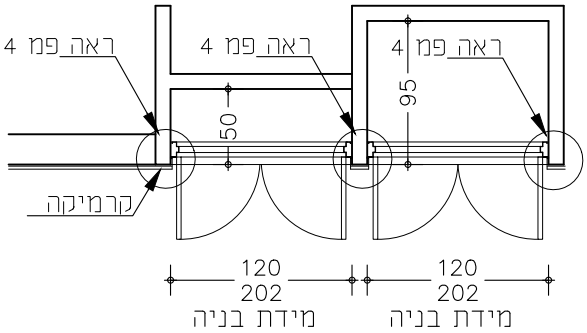

פתיחה: דלת דו-כניפים מפח לפי שהרבני או ש"ע.

משקוף:
פלדה לפי שהרבני או שווה ערך. יש לתאם רוחב משקוף בהתאם לגמר קיר

דיגוג:

כנף:
לפי שהרבני או ש"ע לדלת מתכת מודולרית או ש"ע.

פרזול:
לפי שהרבני או שווה ערך

גמר:
דלת מגולוונת וצבועה בגוון לבחירת האדריכל. צבע בתנור

הערות:
ראה מפרט כללי. יש לזמן האדריכל לאישור מיקום משקופים בבנין. העבודה קומפלט תתאים ותעמוד בתקן הישראלי כיתוב "אש" על הדלת באותיות בעובי 12 מ"מ, גובה 12 ס"מ בצבע אדום זוהר הכל לפי יועץ הבטיחות ובאישורו

פרט:
לפי שהרבני או שווה ערך

הערות לביצוע:
תוכנית יצור יובאו לאישור האדרי

גלפז אדריכלות והנדסה בע"מ
פוגל שהם
מיטב 6 ת"א
טלפון: 03-5619253 פקס: 03-5619269
Email:
mail@fogel-shoham.co.il
/office@galpaz-arch.com

שם פרויקט:
קאנטרי בית שמש

מהדורה	מהות עדכון	תפוצה	תאריך
01	פתיחת גיליון למכרז		27.10.20
02	תיקון גרפי במידה, עדכון כמות		08.03.21

יצרן: | מס' קטלוגי:

קנ"מ: 1:50 | גודל גליון: A4

מהדורה: 2

תאריך: 08.03.21

סטטוס: לעיון / לאישור / למכרז / לביצוע

שם קובץ: BSwork_ms

שם מקרו: בית שמש/work/רשימות

מ 14	2 כמות במפלס 0.00+	תאור: דלת ממ"מ
1/1		מיקום: ממ"מ
		מידות: 90/200

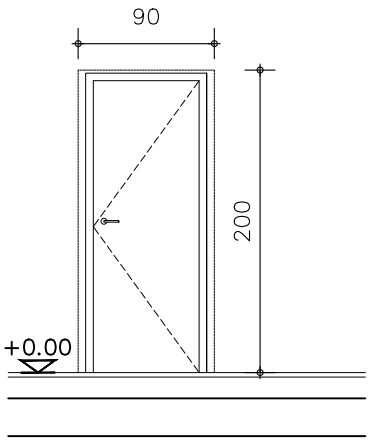

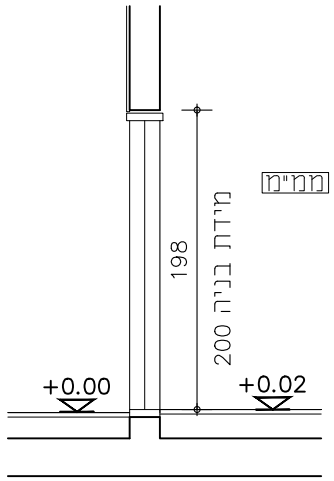

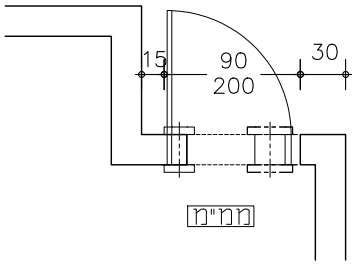

פתיח: כנף אחת לפתיחה רגילה החוצה - לפי דרישות הג"א

משקוף: פלדה כדוגמת שהרבני או שווה ערך.פרטים לפי הוראות והנחיות פיקוד העורף ואישור מכון התקנים לדלת הדף מוסדית

דיגוג: ----------

כנף: תיקנית לפי הוראות והנחיות פיקוד העורף ואישור מכון התקנים לדלת הדף מוסדית

פרזול: לפי התקן ,משקוף מגולבן צבוע בגוון לבחירת האדריכל
כנף מצופה ויניל או מגולבנת וצבועה בגוון לבחירת האדריכל

גמר: צבע בתנור

הערות: ראה מפרט כללי. יש לזמן האדריכל לאישור מיקום משקופים בבנין. העבודה קומפלט תתאים ותעמוד בתקן הישראלי
יש להבטיח רוחב פתחים נטו עפ"י דרישות בטיחות ו/או נגישות ו/או חוק תגנון ובניה ותקנים מתאימים

פרט: לפי פרטים מאושרים ותקפים של פיקוד העורף

מהדורה: 1	סטטוס: לעיון / לאישור / למכרז / לביצוע	גלפז אדריכלות והנדסה בע"מ — פוגל שהם	מיטב 6 ת"א טלפון: 03-5619253 פקס: 03-5619269 Email: mail@fogel-shoham.co.il /office@galpaz-arch.com	הערות לביצוע: תוכנית יצור יובאו לאישור האדרי	
תאריך: 27.10.20				שם פרויקט: קאנטרי בית שמש	
				יצרן:	מס' קטלוגי:
שם קובץ: BSwork_ms				גודל גליון: A4	קנ"מ: 1:50
שם מקרו: בית שמש/work/רשימות					

מהדורה	מהות עדכון	תפוצה	תאריך
01	פתיחת גיליון למכרז		27.10.20

מ 15	כמות במפלס 0.00+: 6	תאור: צינור אוויר "8 למיזוג אוויר
1/1		מיקום: מרחב מוגן מוסדי
		מידות:

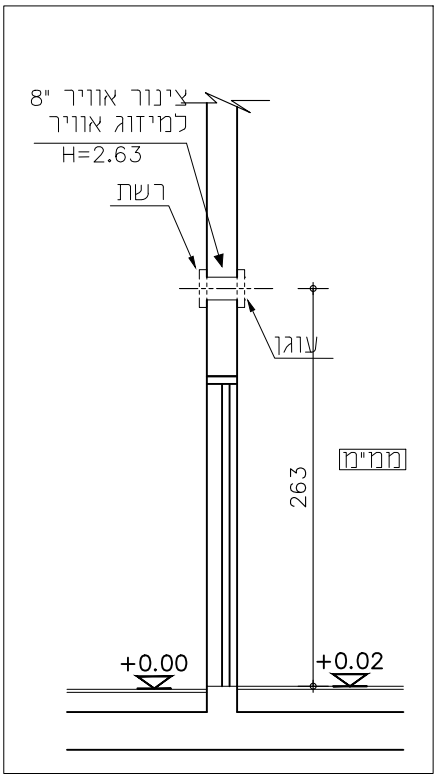

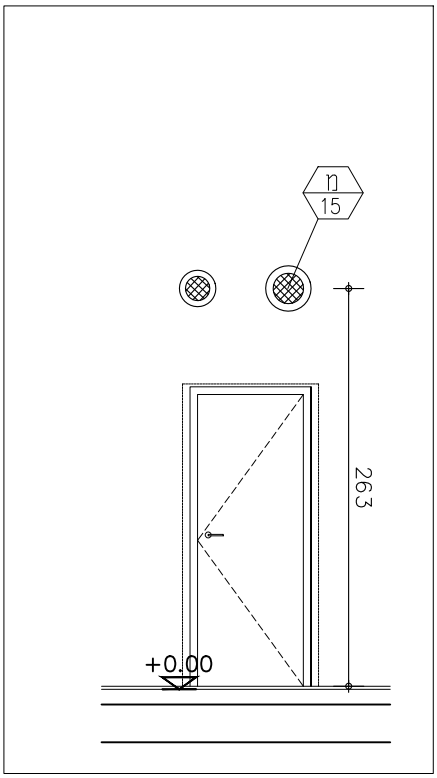

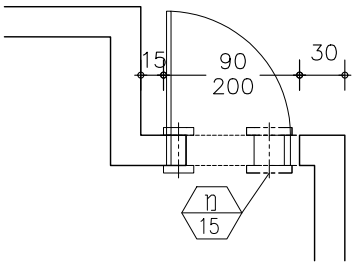

ממ"מ

פרט: לפי פרטים מאושרים ותקפים של פיקוד העורף

מהדורה: 1	סטטוס: לעיון / לאישור / למכרז / לביצוע	גלפז אדריכלות והנדסה בע"מ — פוגל שהם	מיטב 6 ת"א טלפון: 03-5619253 פקס: 03-5619269 Email: mail@fogel-shoham.co.il /office@galpaz-arch.com	הערות לביצוע: תוכנית יצור יובאו לאישור האדרי	
תאריך: 27.10.20				שם פרויקט: קאנטרי בית שמש	

מהדורה	מהות עדכון	תפוצה	תאריך
01	פתיחת גיליון למכרז		27.10.20

יצרן:	מס' קטלוגי:
קנ"מ: 1:50	גודל גליון: A4

שם קובץ: BSwork_ms

שם מקרן: בית שמש/work/רשימות

מ 16	2 כמות במפלס 0.00+:	תאור: צינור אוויר "4 למיזוג אוויר
1/1		מיקום: מרחב מוגן מוסדי
		מידות:

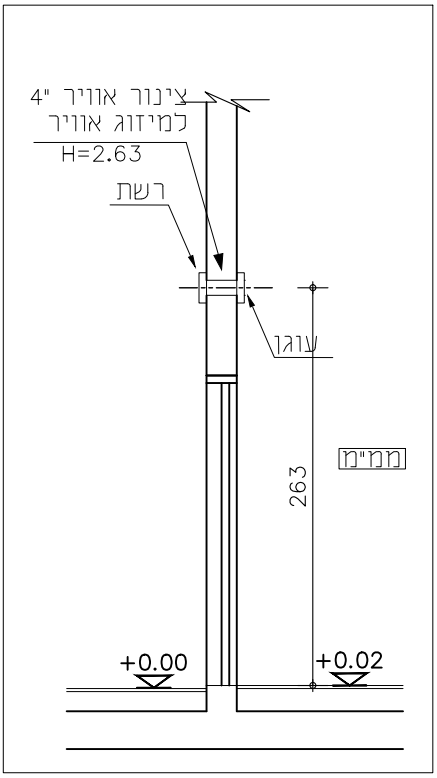

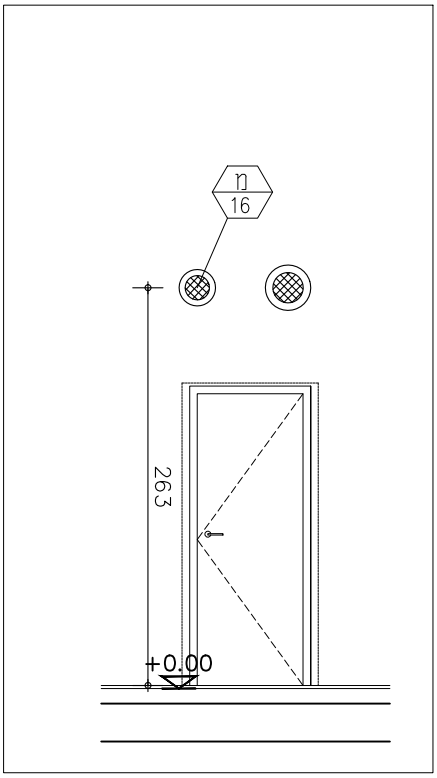

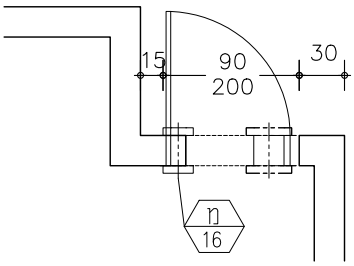

ממ"מ

פרט: לפי פרטים מאושרים ותקפים של פיקוד העורף

מהדורה: 1	סטטוס: לעיון / לאישור / למכרז / לביצוע	גלפז אדריכלות והנדסה בע"מ — פוגל שהם	מיטב 6 ת"א טלפון: 03-5619253 פקס: 03-5619269 Email: mail@fogel-shoham.co.il /office@galpaz-arch.com	הערות לביצוע: תוכנית יצור יובאו לאישור האדרי	
תאריך: 27.10.20				שם פרויקט: קאנטרי בית שמש	

מהדורה	מהות עדכון	תפוצה	תאריך
01	פתיחת גיליון למכרז		27.10.20

יצרן:	מס' קטלוגי:
קנ"מ: 1:50	גודל גליון: A4

שם קובץ: BSwork_ms

שם מקרא: בית שמש/work/רשימות

17 / 1/1	סה"כ כמות: 2 קומפלט	תאור: מעקות אחיזה לנכים
		מיקום: ממ"ד (שרותים כיימים)
		מידות: 60/80 ס"מ

*בהתאם לאישור יועץ נגישות

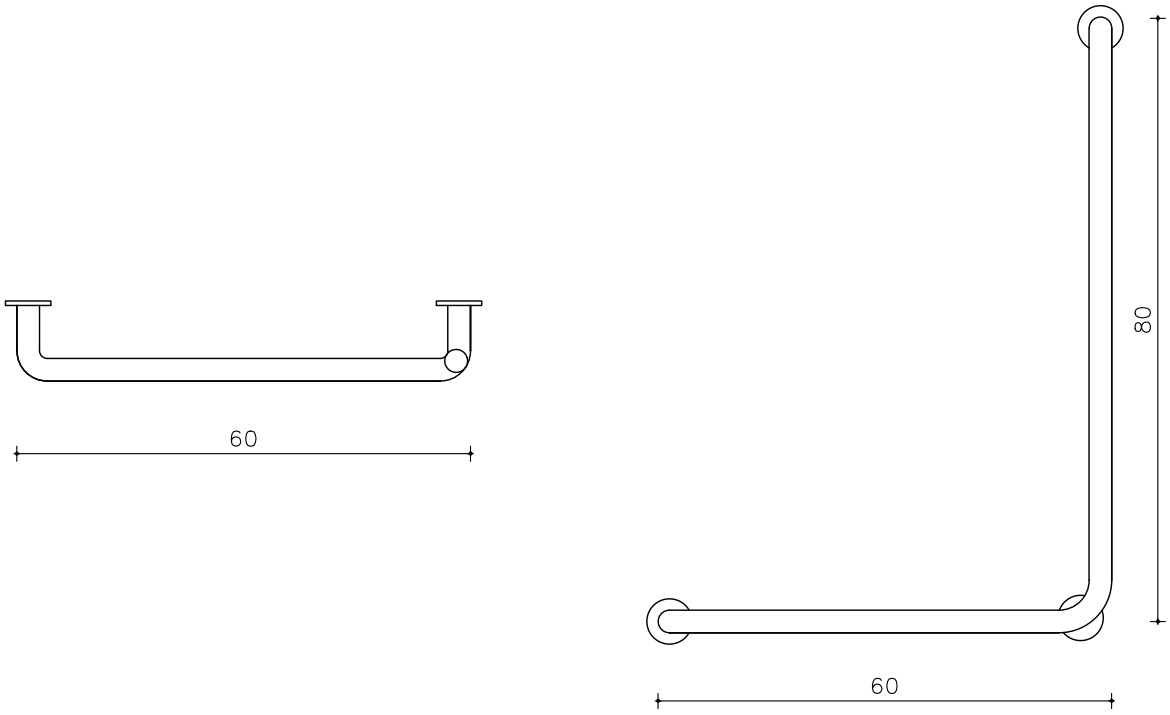

תאור: ידית 90 מעלות 60/80 "בוריק" 5806-35-0020 נירוסטה, ידית ישרה 60 ס"מ "בוריק" 5806-24-0020 נירוסטה
יבואן א. שינזון ובניו בע"מ טלפון: 09-8940661

גמר: לאישור האדריכל

הערות: ראה מפרט כללי. יש לזמן האדריכל לאישור.
העבודה קומפלט תתאים ותעמוד בתקן הישראלי

פרט:

מהדורה: 1	סטטוס: לעיון / לאישור / למכרז / לביצוע	גלפז אדריכלות והנדסה בע"מ — פוגל שהם	מיטב 6 ת"א טלפון: 03-5619253 פקס: 03-5619269 Email: mail@fogel-shoham.co.il /office@galpaz-arch.com
תאריך: 27.10.20			
שם קובץ: BSwork_ms			
שם מקרו: בית שמש/work/רשימות			

מהדורה	מהות עדכון	תפוצה	תאריך
01	פתיחה למכרז		27.10.20

הערות לביצוע:
תוכנית יצור יובאו לאישור האדרי

שם פרויקט:
קאנטרי בית שמש

יצרן:	מס' קטלוגי:
קנ"מ: 1:10	גודל גליון: A4

מ 18	כמות במפלס 0.00+: 2	תאור: חלון הדף מוסדי
1/1		מיקום: ממ
		מידות: 100/100

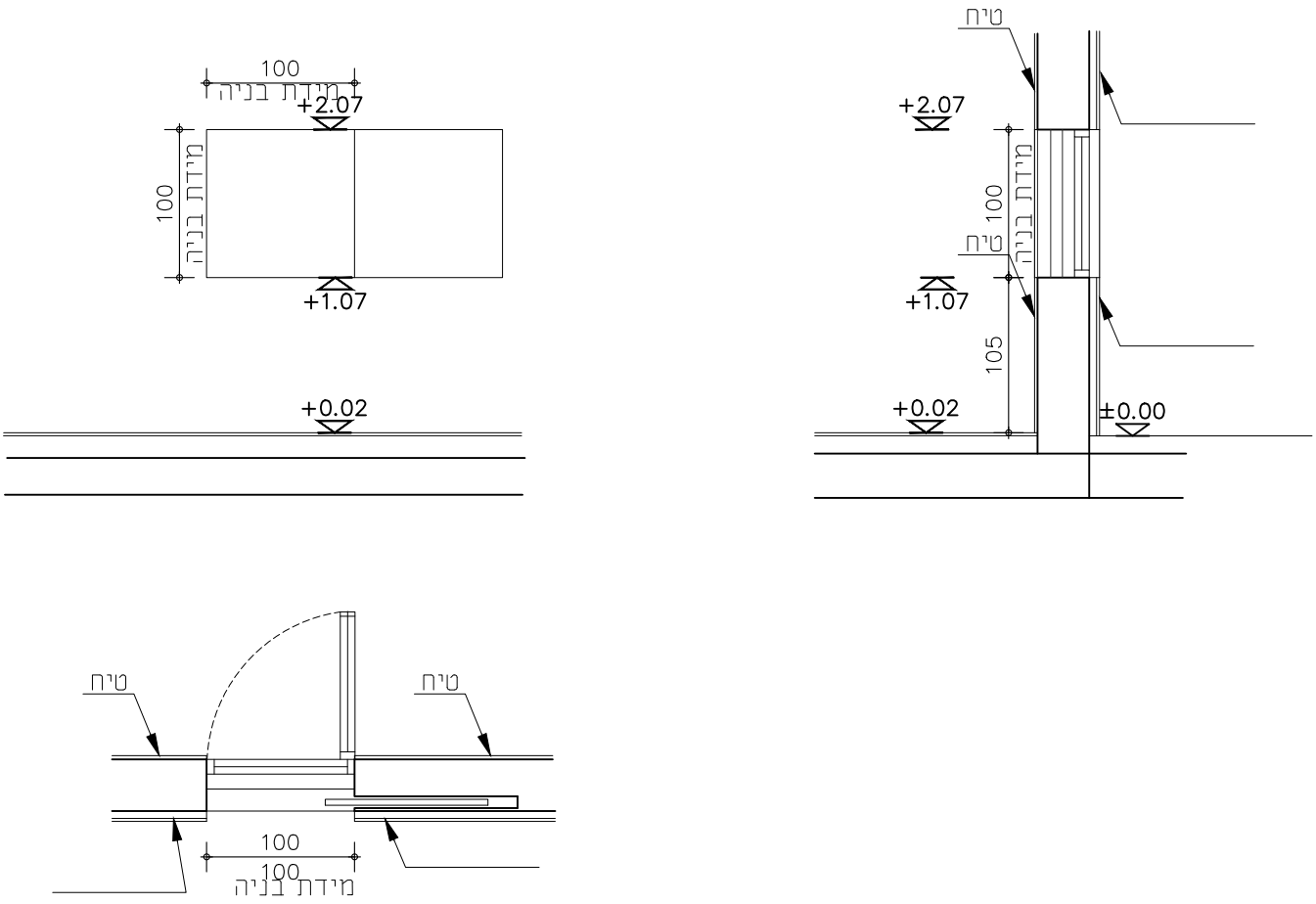

פתיחה: נגרר לכיס על פי דרישות והוראות פיקוד העורף.

משקוף: פלדה לפי הוראות והנחיות פיקוד העורף ואישור מכון התקנים לחלון הדף מוסדי

דיגוג: אין דיגוג

כנף: לפי הוראות והנחיות פיקוד העורף ואישור מכון התקנים לחלון הדף מוסדי

פרזול: תקני לחלון הדף ממ"מ

גמר: צבעיה במקום בגוון לבחירת האדריכל

הערות: ראה מפרט כללי. יש לזמן האדריכל לאישור מיקום משקופים בבנין.
העבודה קומפלט תתאים ותעמוד בתקן הישראלי

פרט: לפי פרטים מאושרים ותקפים של פיקוד העורף

מהדורה: 1	סטטוס: לעיון / לאישור / למכרז / לביצוע	גלפז אדריכלות והנדסה בע"מ — פוגל אשהם	מיטב 6 ת"א טלפון: 03-5619253 פקס: 03-5619269 Email: mail@fogel-shoham.co.il /office@galpaz-arch.com
תאריך: 27.10.20			

מהדורה	מהות עדכון	תפוצה	תאריך
01	פתיחת גיליון למכרז		27.10.20

הערות לביצוע:
תוכנית יצור יובאו לאישור האדרי

שם פרויקט:
קאנטרי בית שמש

יצרו: | מס' קטלוגי: | גודל גליון: A4 | קנ"מ: 1:50

שם קובץ: BSwork_ms
שם מקרו: בית שמש/work/רשימות

נ 19	כמות במפלס 0.00+:1	תאור: מתקן רחצה מנירוסטה יציאה מהקיר
1/1		מיקום: כניסה למתחם הבריכה בפנים למבנה
		מידות: לפי תכנית

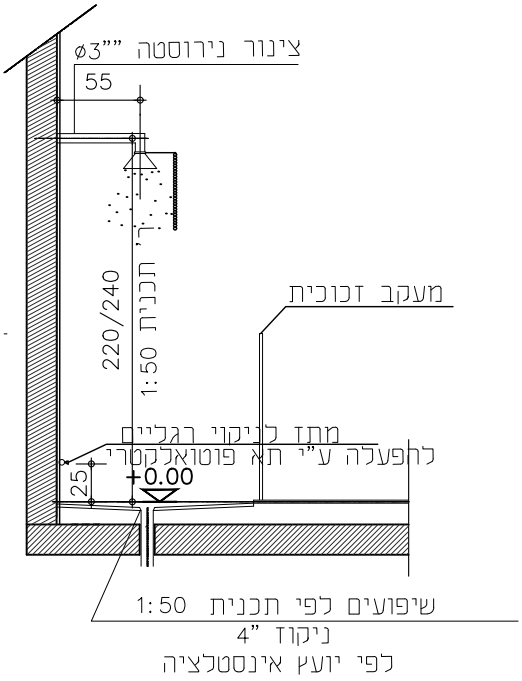

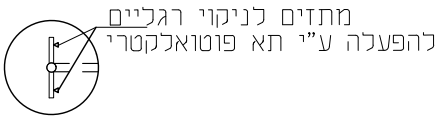

תאור: מקלחת חובה בכניסה לבריכה , מצינור נירוסטה בקוטר 76 מ"מ כולל ראש מקלחת לחץ ושני מתזים לשטיפת רגליים.

גמר: כל חלקי הנירוסטה – יבוצעו מנירוסטה 316 גמר 180 גריד.

מהדורה: 1	סטטוס: לעיון / לאישור / למכרז / לביצוע	גלפז אדריכלות והנדסה בע"מ — פוגל אלי, שהם	מיטב 6 ת"א טלפון: 03-5619253 פקס: 03-5619269 Email: mail@fogel-shoham.co.il /office@galpaz-arch.com
תאריך: 27.10.20			

מהדורה	מהות עדכון	תפוצה	תאריך
01	פתיחת גיליון למכרז		27.10.20

הערות לביצוע:
תוכנית יצור יובאו לאישור האדרי

שם פרויקט:
קאנטרי בית שמש

יצרו:	מס' קטלוגי:
קנ"מ: 1:50	גודל גליון: A4

שם קובץ: BSwork_ms
שם מקרו: בית שמש/work/רשימות

מ 19* 1/1	כמות במפלס 2:+0.00	תאור: מתקן רחצה מנירוסטה יצאה מהריצפה
		מיקום: כנסיה לבריכת פעוטות וכניסה חיצונית למתחם הבריכות
		מידות: ר' תכנית

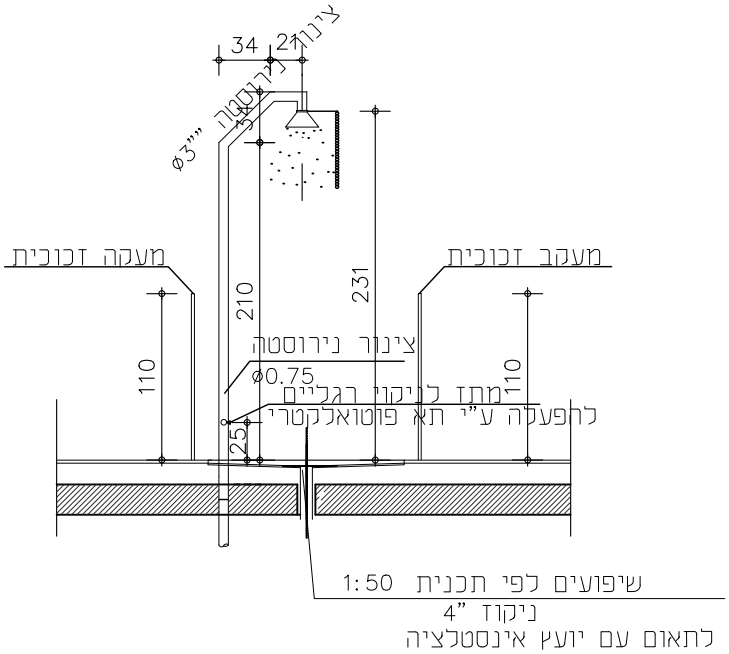

תאור: מקלחת חובה בכניסה לבריכה , מצינור נירוסטה בקוטר 76 מ"מ כולל ראש מקלחת לחץ ושני מתזים לשטיפת רגליים.

גמר: כל חלקי הנירוסטה – יבוצעו מנירוסטה 316 גמר 180 גריד.

מהדורה: 2	סטטוס: לעיון / לאישור / למכרז / לביצוע	גלפז אדריכלות והנדסה בע"מ פוגל שהם	מיטב 6 ת"א טלפון: 03-5619253 פקס: 03-5619269 Email: mail@fogel-shoham.co.il /office@galpaz-arch.com
תאריך: 09.11.21			

מהדורה	מהות עדכון	תפוצה	תאריך
01	פתיחת גיליון למכרז		27.10.20
02	עדכון כמות		09.11.21

הערות לביצוע:
תוכנית יצור יובאו לאישור האדרי

שם פרויקט:
קאנטרי בית שמש

יצרו:	מס' קטלוגי:
קנ"מ: 1:50	גודל גליון: A4

שם קובץ: BSwork_ms
שם מקרו: בית שמש/work/רשימות

נ 20	כמות במפלס 3:+0.00	תאור: סביבון כניסה לבריכות כדוגמת נירוסול דגם 2050
1/1		מיקום: שטח הבריכות
		מידות: כמתואר בשרטוט

הערה:
כל הצנורות עשויים נירוסטה 316
?4" סקדיול 10
?2" סקדיול 10
?1.5" או 38 מ"מ עובי דופן 1.25 מ"מ

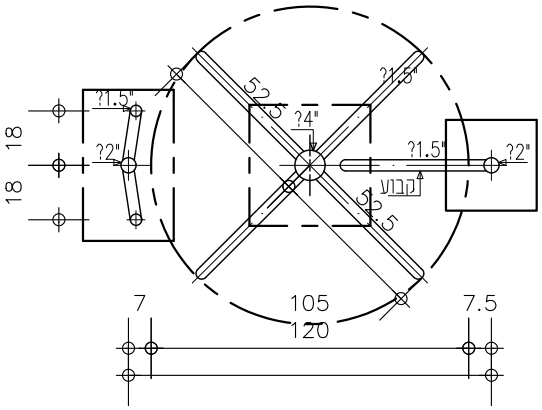

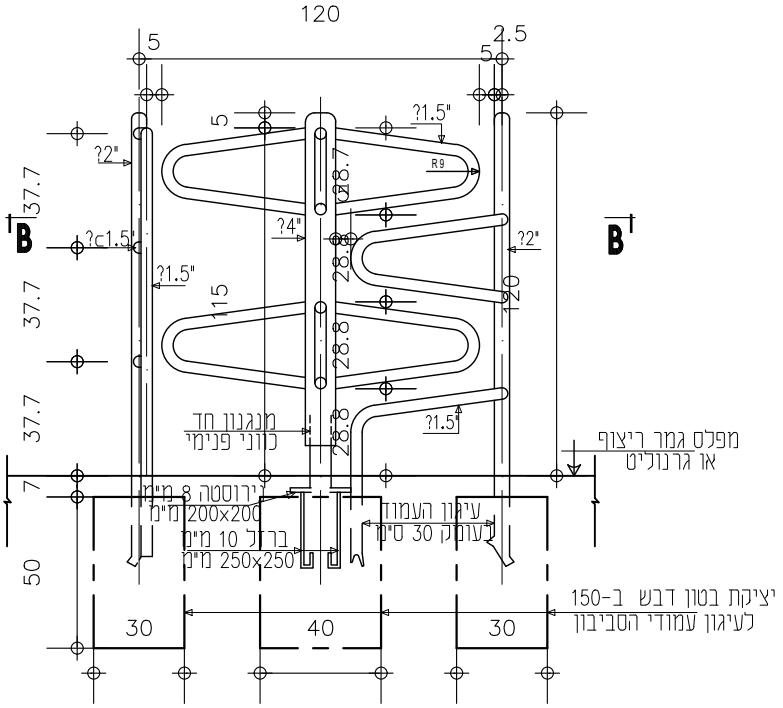

סביבון: סביבון נירוסטה 316 (גמר 180 גריד) עם ציר מרכזי תחתון מעוגן ברצפה משני צדדים כנפיים מנירוסטה כנ"ל.
הכל כמתואר בשרטוט.

פרזול: ציר מרכזי מעוגן ברצפה עם מנגנון לפתיחה חד כיוונית (כולל אפשרות של הפיכת כיוון הסיבוב)

מהדורה: 2	סטטוס: לעיון / לאישור / למכרז / לביצוע	גלבן אדרינלות והנדסה בע"מ — פוגל אשהם	מיטב 6 ת"א טלפון: 03-5619253 פקס: 03-5619269 Email: mail@fogel-shoham.co.il /office@galpaz-arch.com	הערות לביצוע: תוכנית יצור יובאו לאישור האדרי	
תאריך: 09.11.21				שם פרויקט: קאנטרי בית שמש	

מהדורה	מהות עדכון	תפוצה	תאריך
01	פתיחת גיליון למכרז		27.10.20
02	עדכון כמות		09.11.21

יצרו:	מס' קטלוגי:
קנ"מ: 1:50	גודל גליון: A4
שם קובץ: BSwork_ms	
שם מקרא: בית שמש/work/רשימות	

מ 21	כמות במפלס 0.00+: 2	תאור: שער נכים
1/1		מיקום: כניסה לחלל הבריכה בתוך המבנה וכניסה חיצונית לשטח הבריכות
		מידות: 120×110

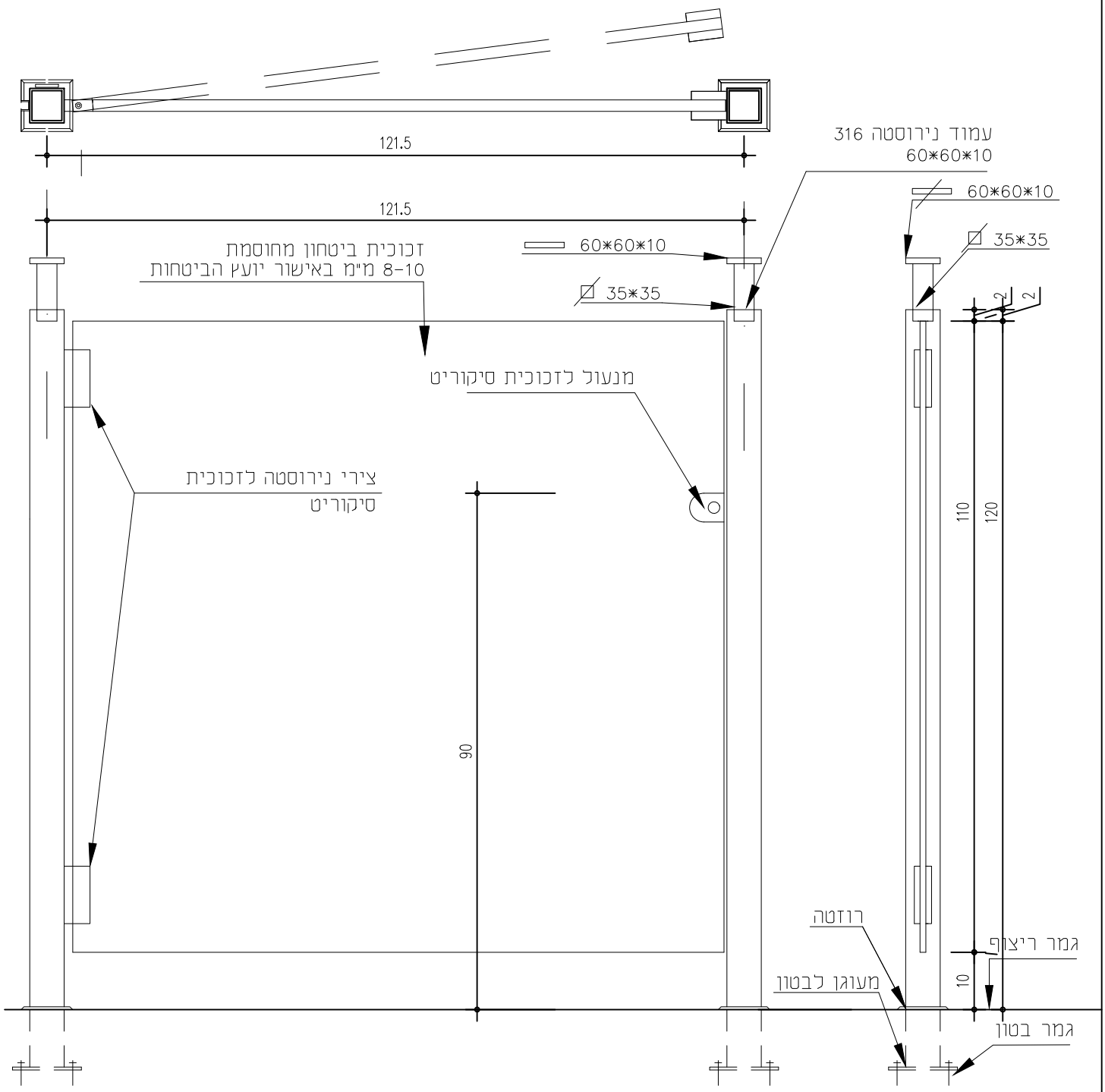

תאור: שער זכוכית סיקוריט,שני עמודי נירוסטה ,צירי נירוסטה וידיות נירוסטה 316, לפי המתואר בשרטוט

גמר: נירוסטה 316 גמר 180 גריד זכוכית 8-10 מ"מ עפ"י תקן ואישור יועץ הבטיחות

מהדורה: 2	סטטוס: לעיון / לאישור / למכרז / לביצוע	פוגל אדריכלות ושה"ם	מיטב 6 ת"א טלפון: 03-5619253 פקס: 03-5619269 Email: mail@fogel-shoham.co.il /office@galpaz-arch.com
תאריך: 09.11.21			
שם קובץ: BSwork_ms			
שם מקרו: בית שמש/work/רשימות			

מהדורה	מהות עדכון	תפוצה	תאריך
01	פתיחה למכרז		27.10.20
02	עדכון כמות		09.11.21

הערות לביצוע:
תוכנית יצור יובאו לאישור האדרי

שם פרויקט:
קאנטרי בית שמש

יצרן:	מס' קטלוגי:
קנ"מ: 1:10	גודל גליון: A4

מ 21* 1/1	כמות במפלס 0.00+:	תאור: שער נכים בפיתוח חוץ
		מיקום: ליד בריכת פעוטות בפיתוח לפי תוכנית
		מידות: 120×110

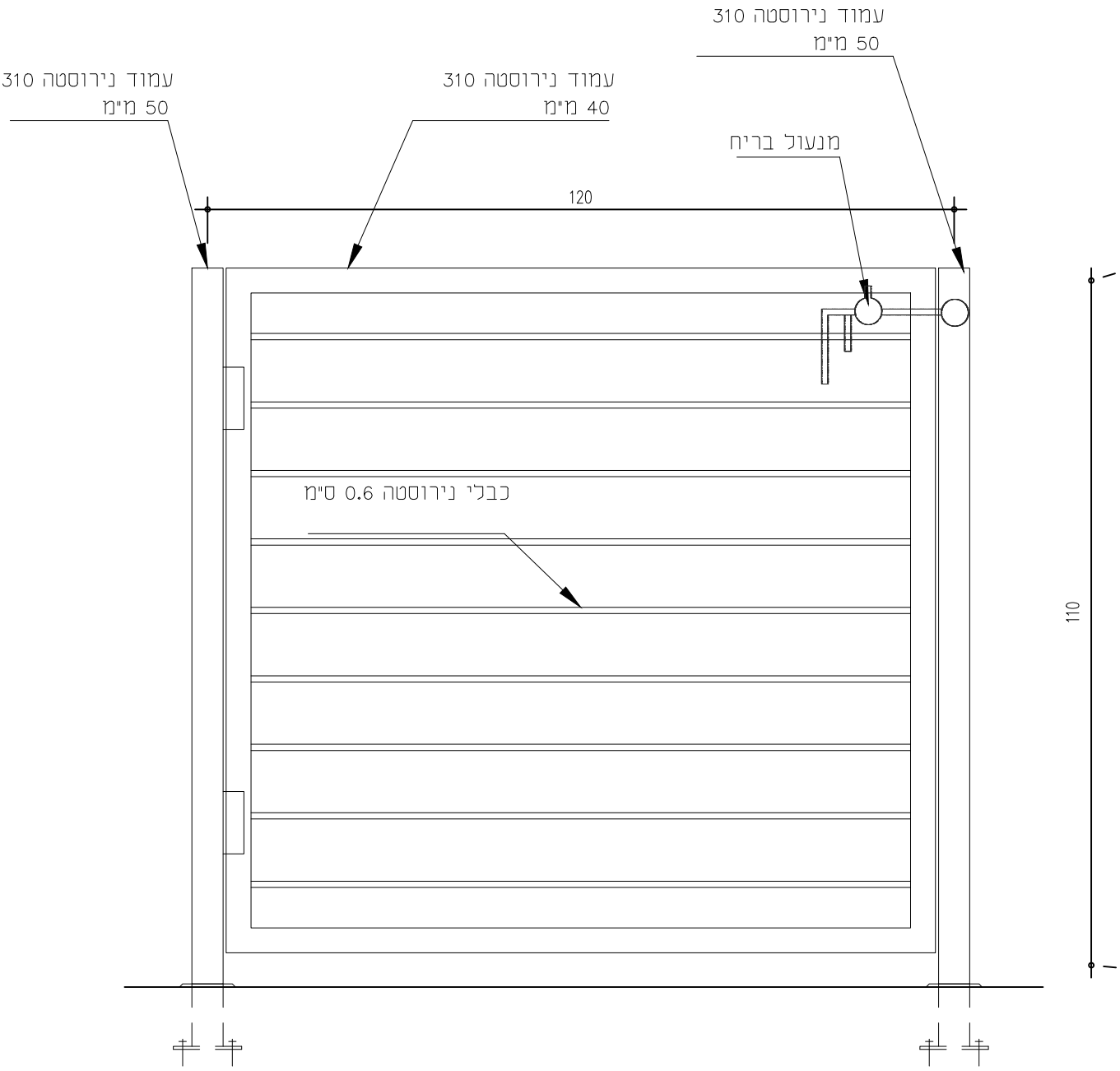

תאור: שער נירוסטה מילוא כבלי נירוסטה

גמר: נירוסטה 316 גמר 180 גריד זכוכית 8-10 מ"מ עפ"י תקן ואישור יועץ הבטיחות

מהדורה: 1	סטטוס: לעיון / לאישור / למכרז / לביצוע	גלפז אדריכלות והנדסה בע"מ — פוגל אשהם	מיטב 6 ת"א טלפון: 03-5619253 פקס: 03-5619269 Email: mail@fogel-shoham.co.il /office@galpaz-arch.com
תאריך: 27.10.20			

מהדורה	מהות עדכון	תפוצה	תאריך
01	פתיחה למכרז		27.10.20

הערות לביצוע: תוכנית יצור יובאו לאישור האדרי	
שם פרויקט: קאנטרי בית שמש	
יצרן:	מס' קטלוגי:
קנ"מ: 1:10	גודל גליון: A4

שם קובץ: BSwork_ms

שם מקרא: בית שמש/work/רשימות

נ 22	כמות במפלס 0.00+:	תאור : מעקה ירידה לבריכה
1/1	2 זוג	מיקום: בריכה לימודית
		מידות: 12 מ"א

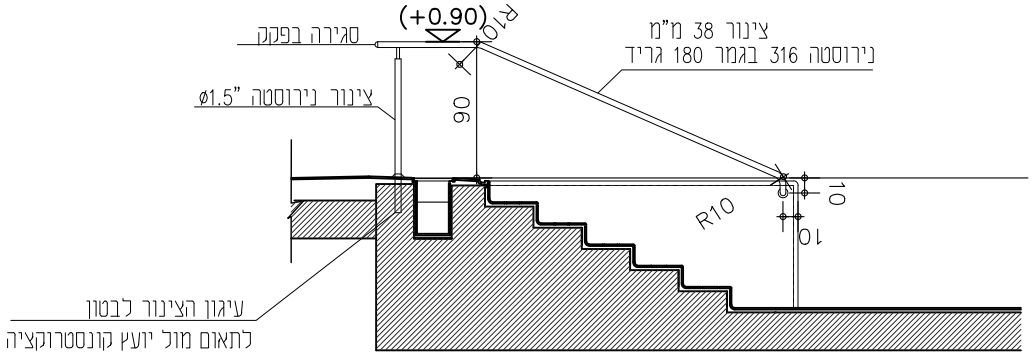

זוג מאחזי יד משני צידי מדרגות ירידה לבריכה עשוי נירוסטה 316 גמר 180 גריד
ס 38 מ"מ מעוגן לבטון כולל רוזטות נירוסטה בגמר הנ"ל.

מהדורה: 2	סטטוס	גלפז אדריכלות והנדסה בע"מ פוגל שהם	מיטב 6 ת"א טלפון: 03-5619253 פקס: 03-5619269 Email: mail@fogel-shoham.co.il /office@galpaz-arch.com		הערות לביצוע: תוכנית יצור יובאו לאישור האדרי
	לעיון				שם פרויקט: קאנטרי בית שמש
	לאישור				
תאריך: 09.11.21	למכרז	תאריך	תפוצה	מהות עדכון	מהדורה
	לביצוע	27.10.20		פתיחת גיליון למכרז	01
		09.11.21		עדכון כמות	02
שם קובץ: BSwork_ms					יצרן: / מס' קטלוגי:
שם מקרו: בית שמש/work/רשימות					קנ"מ: 1:50 / גודל גליון: A4

נ 23	כמות במפלס 0.00+:3 זוגות	תאור: סולם ירידה לבריכה
		מיקום: בריכות
		מידות: כמתואר בשרטוט

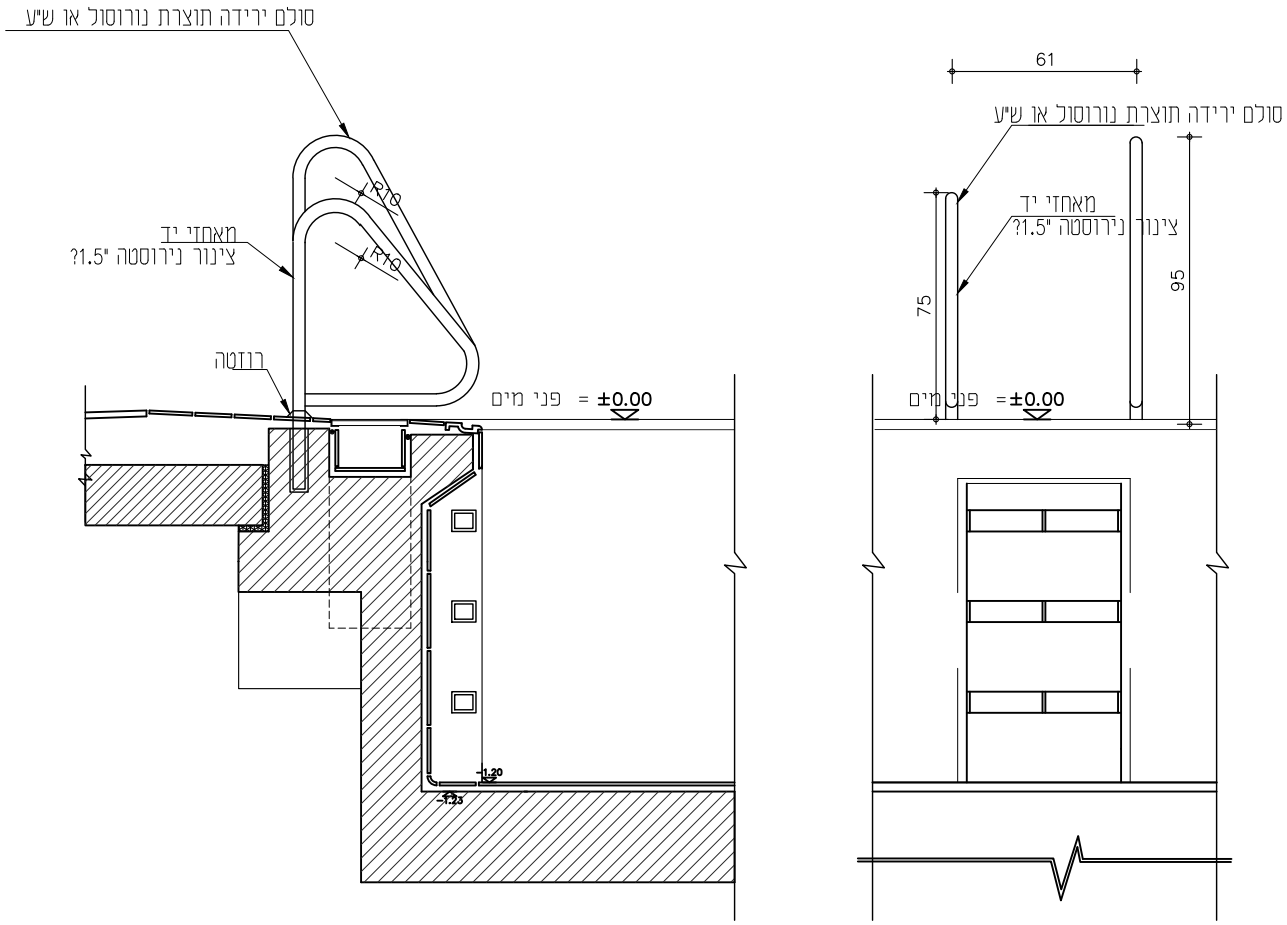

הערות: מאחז יד לסולם ירידה לבריכה כדוגמת נירסול

פרט: צינור נירוסטה "1.5ø

מהדורה: 2	סטטוס: לעיון / לאישור / למכרז / לביצוע	גלפז אדריכלות והנדסה בע"מ — פוגל אשהם	מיטב 6 ת"א טלפון: 03-5619253 פקס: 03-5619269 Email: mail@fogel-shoham.co.il /office@galpaz-arch.com	הערות לביצוע: תוכנית יצור יובאו לאישור האדרי	
תאריך: 09.11.21				שם פרויקט: קאנטרי בית שמש	

מהדורה	מהות עדכון	תפוצה	תאריך
01	פתיחת גיליון למכרז		27.10.20
02	עדכון כמות		09.11.21

יצרו:	מס' קטלוגי:
קנ"מ: 1:10	גודל גליון: A4

שם קובץ: BSwork_ms

שם מקרו: בית שמש/work/רשימות

23*	כמות במפלס 0.00+:2 יח'	תאור :עמוד לסימון מים עמוקים /רדודים
		מיקום:בריכות
		מידות : כמתואר בשרטוט

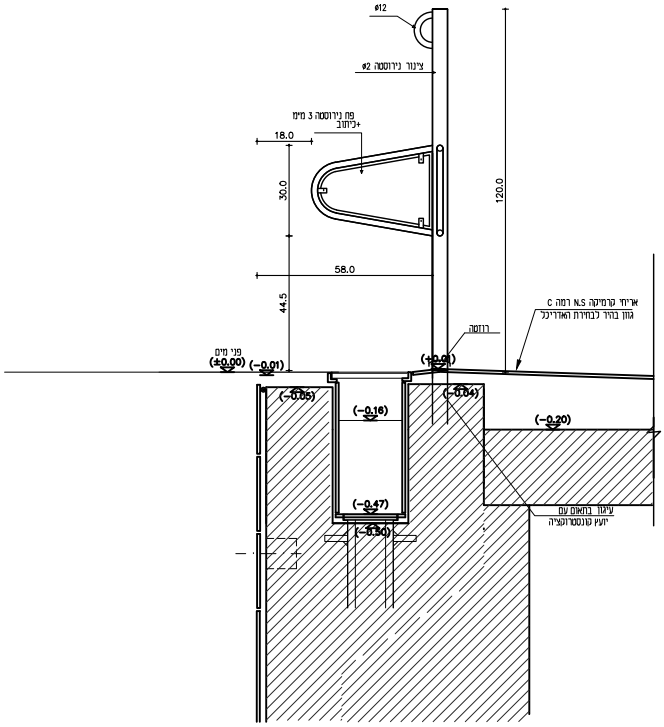

מבט C-C

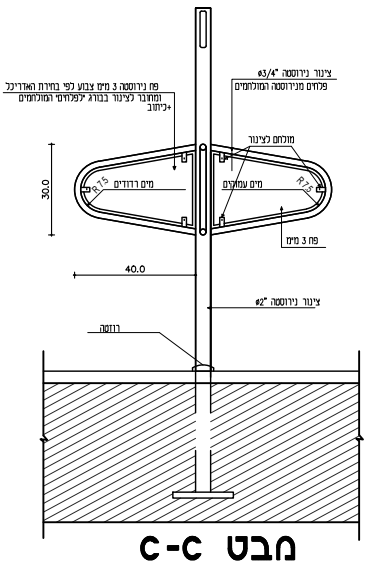

מבט D-D

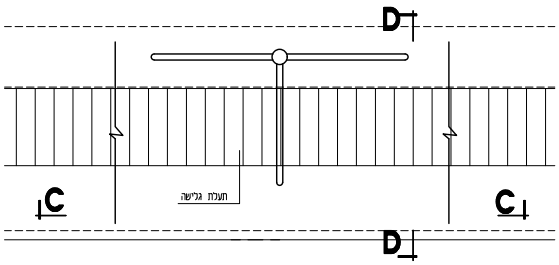

הערות: עמוד הכולל שלט לסימון מים עמוקים\רדודים

פרט: צינור נירוסטה "ø2 ראה שרטוט

מהדורה: 1	סטטוס	גלפז אדריכלות והנדסה בע"מ	מיטב 6 ת"א טלפון: 03-5619253 פקס: 03-5619269 Email: mail@fogel-shoham.co.il /office@galpaz-arch.com	הערות לביצוע: תוכנית יצור יובאו לאישור האדרי	
	לעיון			שם פרויקט: קאנטרי בית שמש	
תאריך: 12.12.21	לאישור			יצרן:	מס' קטלוגי:
	למכרז			גודל גליון: A4	קנ"מ: 1:10
	לביצוע				

מהדורה	מהות עדכון	תפוצה	תאריך
01	פתיחת גיליון למכרז		12.12.21
02			

שם קובץ: BSwork_ms

שם מקרו: בית שמש/work/רשימות

מ 24	כמות במפלס 4:+0.00	תאור: תא הורקה
1/1		מיקום: בריכה חצי אולימפית ובבריכה פעוטות
		מידות: 50*50

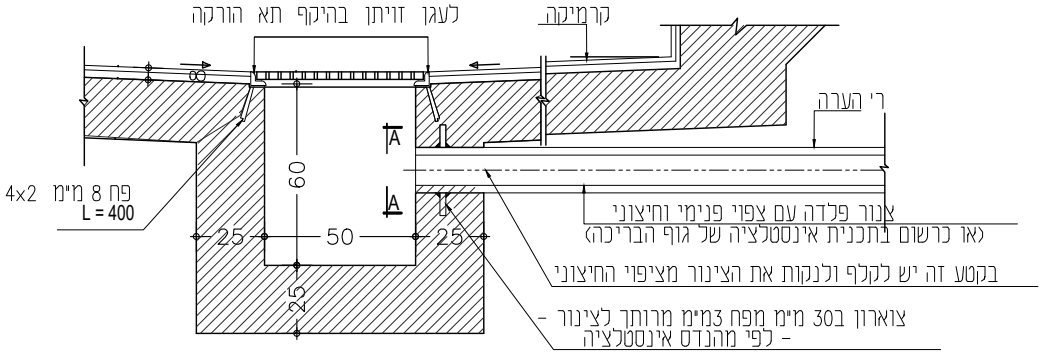

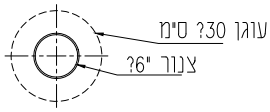

חתך A-A

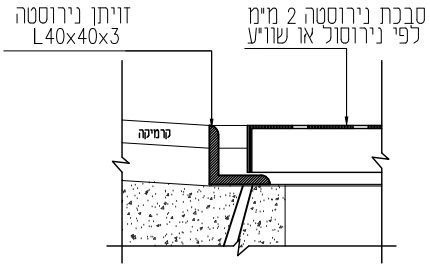

חתך B-B

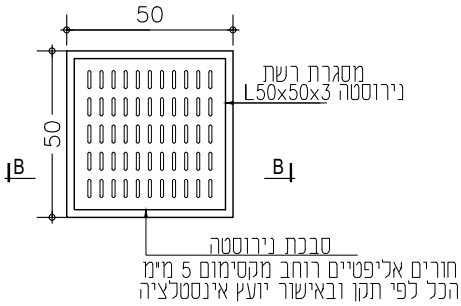

תאור: רשת הורקה מפח נירוסטה, 2 מ"מ מחורר, כולל מסגרת נירוסטה לרשת הנ"ל לביטון.
כולל 4 ברגים לחיבור הרשת למסגרת.

גמר: כל חלקי הנירוסטה – יבוצעו מנירוסטה 316 גמר 180 גריד.

מהדורה: 2	סטטוס	גלפז אדריכלות והנדסה בע"מ	מיטב 6 ת"א טלפון: 03-5619253 פקס: 03-5619269 Email: mail@fogel-shoham.co.il /office@galpaz-arch.com	הערות לביצוע: תוכנית יצור יובאו לאישור האדרי	
	לעיון			שם פרויקט: קאנטרי בית שמש	
תאריך: 09.11.21	לאישור				
	למכרז			יצרן:	מס' קטלוגי:
	לביצוע			קנ"מ: 1:50	גודל גליון: A4

מהדורה	מהות עדכון	תפוצה	תאריך
01	פתיחת גיליון למכרז		27.10.20
02	עדכון כמות		09.11.21

שם קובץ: BSwork_ms

שם מקרא: בית שמש/work/רשימות

מ 24A	כמות במפלס 1:+0.00	תאור: תא הורקה
1/1		מיקום: בריכה לימודית
		מידות: 40X495

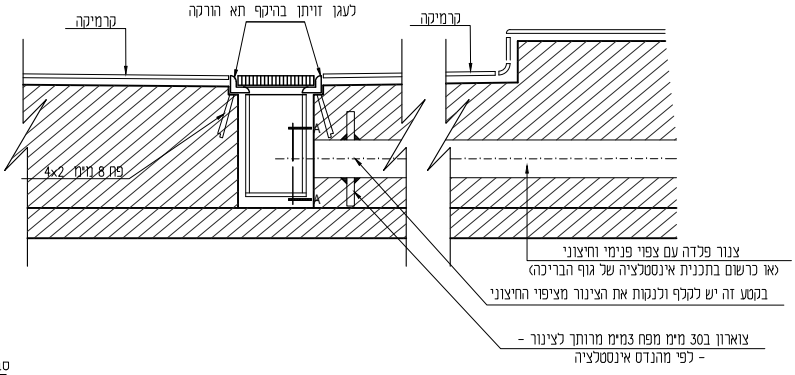

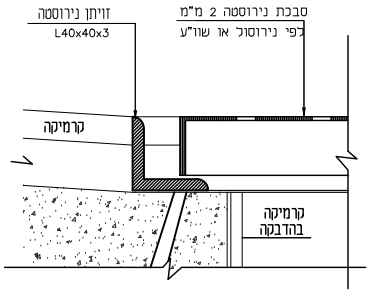

חתך B-B
ק.מ. 1:2

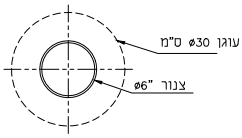

חתך A-A

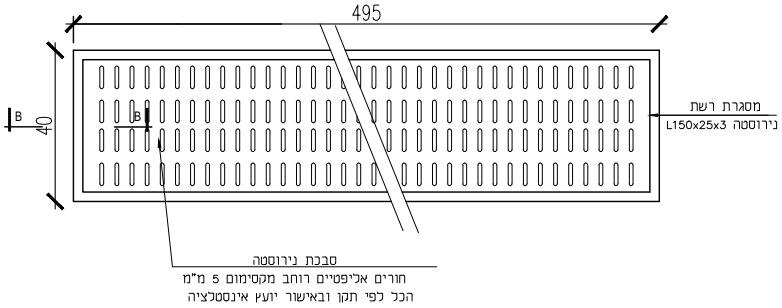

תאור: רשת הורקה מפח נירוסטה, 2 מ"מ מחורר, כולל מסגרת נירוסטה לרשת הנ"ל לביטון.
כולל 4 ברגים לחיבור הרשת למסגרת.

גמר: כל חלקי הנירוסטה – יבוצעו מנירוסטה 316 גמר 180 גריד.

מהדורה: 1	סטטוס: לעיון / לאישור / למכרז / לביצוע	גלפז אדריכלות והנדסה בע"מ — פוגל שהם	מיטב 6 ת"א טלפון: 03-5619253 פקס: 03-5619269 Email: mail@fogel-shoham.co.il /office@galpaz-arch.com	הערות לביצוע: תוכנית יצור יובאו לאישור האדרי	
תאריך: 09.11.21				שם פרויקט: קאנטרי בית שמש	

מהדורה	מהות עדכון	תפוצה	תאריך
01	פתיחת גיליון למכרז		09.11.21
02			

יצרן:	מס' קטלוגי:
קנ"מ: 1:50	גודל גליון: A4

שם קובץ: BSwork_ms
שם מקרו: בית שמש/work/רשימות

תאור: וו קשירה למסלולים	כמות במפלס 0.00+: 12	25 / 1/1
מיקום: בריכות		
מידות:		

* מידות במ"מ

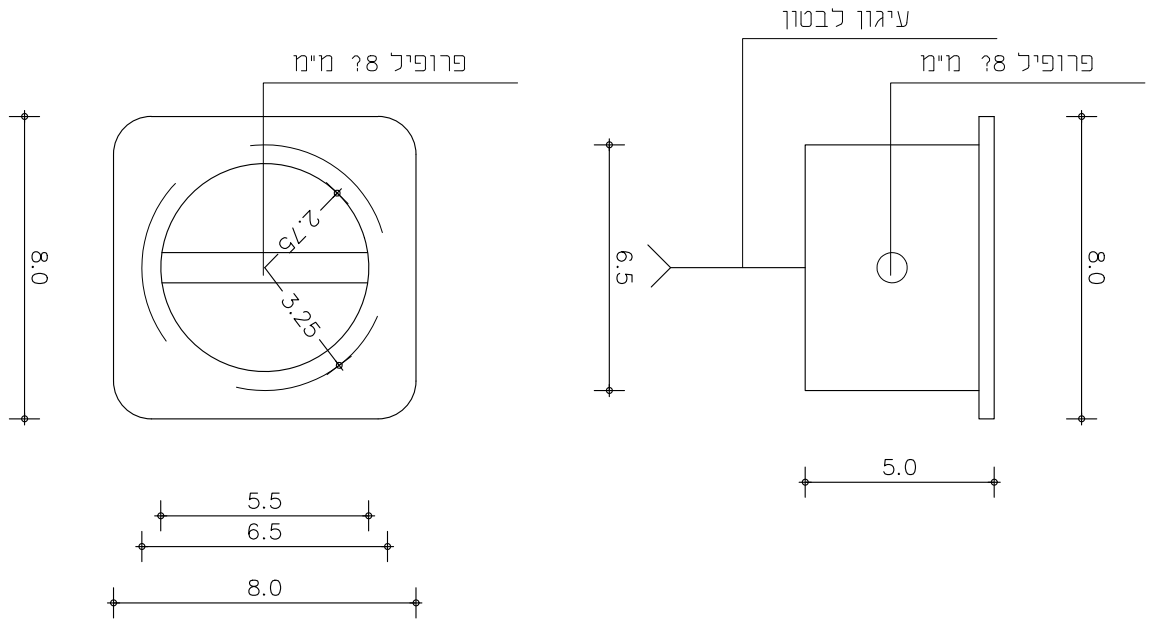

הערות:

פרט:

מהדורה: 1	סטטוס: לעיון / לאישור / למכרז / לביצוע	אדר' נ.אטשטיין כפר נטר, מיקוד 40593, משק 50, טל - 09-8996371 פקס - 09-8996374 מודם - 09-8990674 e-mail : galpaz-n@zahav.net.il	הערות לביצוע:
תאריך: 27.10.20			שם פרויקט: קאנטרי בית שמש
			יצרן: / מס' קטלוגי:
שם קובץ: BSwork_ms			גודל גליון: A4 / קנ"מ: 1:10
שם מקרו: בית שמש/work/רשימות			

נ 26 / 1/1	כמות במפלס 1:+0.00	תאור: מעקה ירידה לבריכת פעוטות
		מיקום: בריכה פעוטות
		מידות: 2 מטר אורך

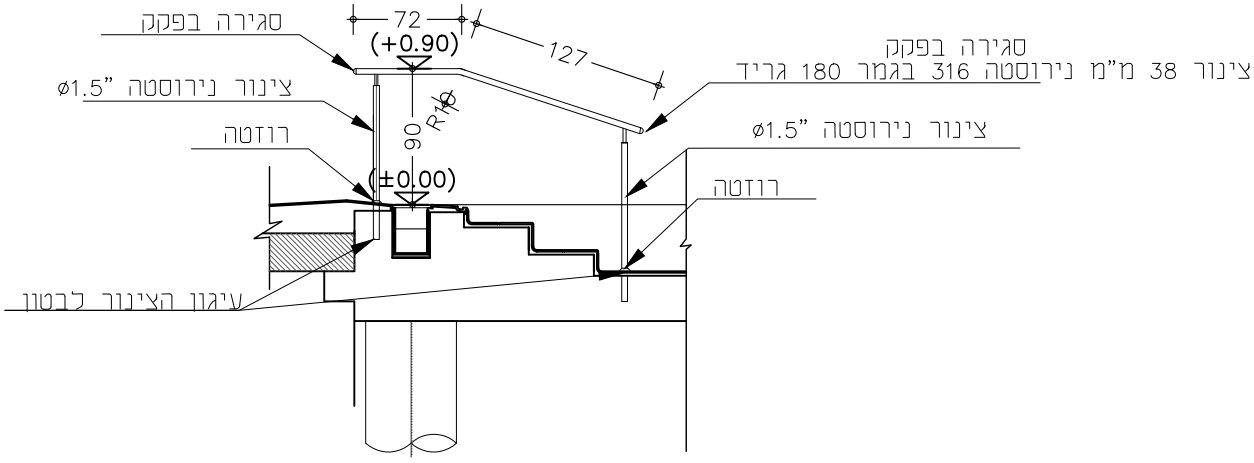

תאור: זוג מאחזי יד משני צידי מדרגות ירידה לבריכה עשוי נירוסטה 316 גמר 180 גריד
Ø 38 מ"מ מעוגן לבטון כולל רוזטות נירוסטה בגמר הנ"ל

מהדורה: 2	סטטוס	גלפז אדריכלות והנדסה בע"מ פוגל שהם	מיטב 6 ת"א טלפון: 03-5619253 פקס: 03-5619269 Email: mail@fogel-shoham.co.il /office@galpaz-arch.com		הערות לביצוע: תוכנית יצור יובאו לאישור האדרי
	לעיון				שם פרויקט: קאנטרי בית שמש
	לאישור				
	למכרז				
תאריך: 09.11.21	לביצוע				

מהדורה	מהות עדכון	תפוצה	תאריך
01	פתיחת גיליון למכרז		27.10.20
02	עדכון כמות		09.11.21

יצרו:	מס' קטלוגי:
קנ"מ: 1:50	גודל גליון: A4

שם קובץ: BSwork_ms
שם מקרו: בית שמש/work/רשימות

נ *26	כמות במפלס 0.00+: 4	תאור: עמוד לקשירת כבל סימון לשחיית גב
1/1		מיקום: בריכה ראשית
		מידות: כמצויין בשרטוט

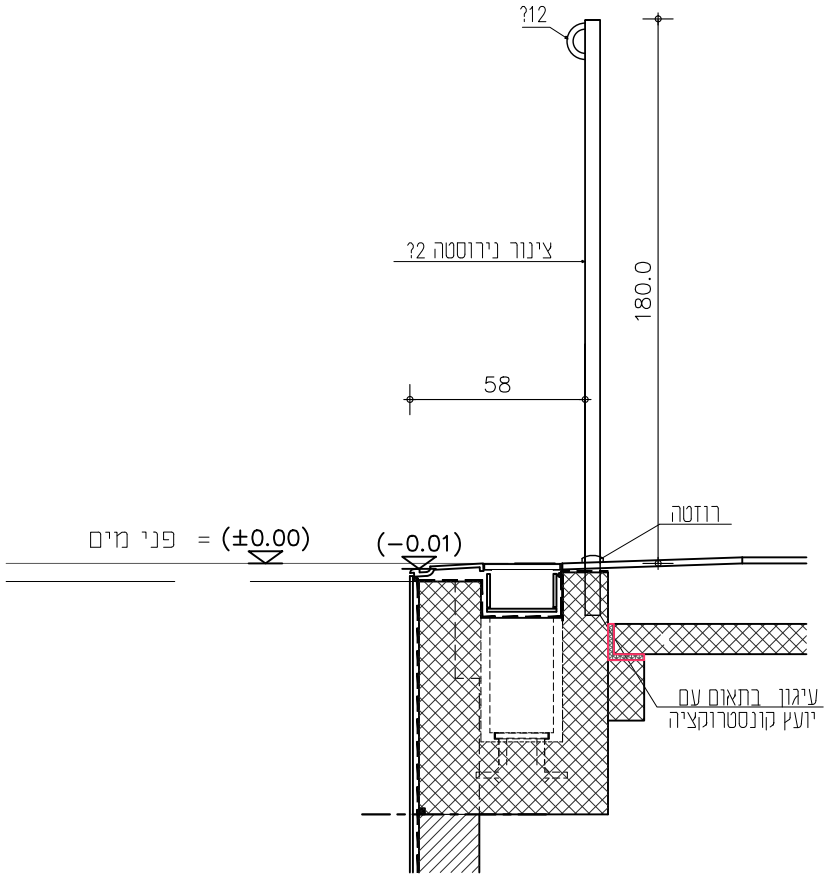

תאור: עמוד לקשירת כבל סימון לשחיית גב

גמר: כל חלקי הנירוסטה - יבוצעו מנירוסטה 316 גמר 180 גריד.

מהדורה: 2	סטטוס	גלפז אדריכלות והנדסה בע"מ	מיטב 6 ת"א טלפון: 03-5619253 פקס: 03-5619269 Email: mail@fogel-shoham.co.il /office@galpaz-arch.com	הערות לביצוע: תוכנית יצור יובאו לאישור האדרי	
	לעיון			שם פרויקט: קאנטרי בית שמש	
תאריך: 09.11.21	לאישור			יצרן:	מס' קטלוגי:
	למכרז			גודל גליון: A4	קנ"מ: 1:10
	לביצוע				

מהדורה	מהות עדכון	תפוצה	תאריך
01	פתיחת גיליון למכרז		27.10.20
02	עדכון כמות		09.11.21

שם קובץ: BSwork_ms

שם מקור: בית שמש/work/רשימות

מ 27	כמות במפלס 0.00+:1	תאור: דלת פח
		מיקום: חדר מדריך-חדר חוגים
1/1		מידות: 85X220 (90/222 מידת בניה)

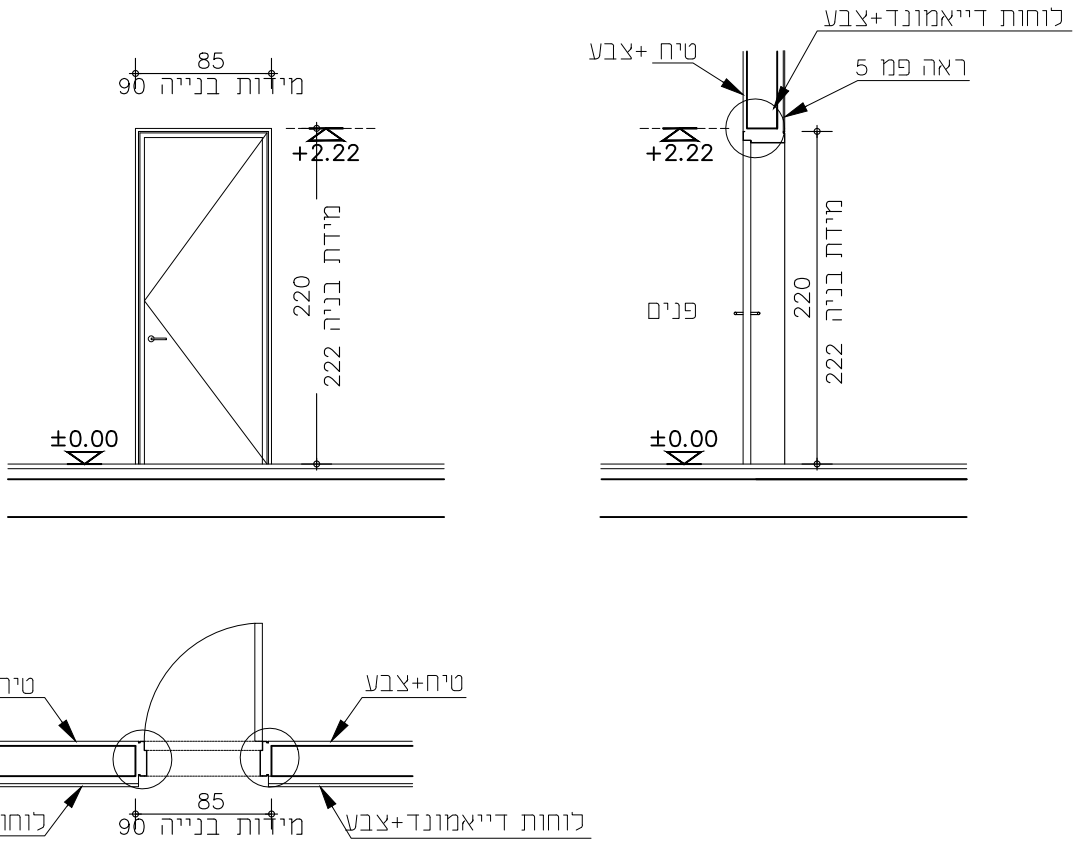

פתיחה: דלת פח, כנף אחת פתיחה

משקוף: פלדה לדלת פח לפי שהרבני או שווה ערך. יש לתאם רוחב משקוף בהתאם לגמר קיר

דיגוג: ----------

כנף: כנף מתכת לפי שהרבני או ש"ע לדלת אש.

פרזול: צירים, ידיות, רוזטות, מנעול ירדני הכל מושלם לפי שהרבני או ש"ע

גמר: דלת מגולוונת וצבועה בגוון לבחירת האדריכל.

הערות: ראה מפרט כללי.
יש להבטיח רוחב פתחים נטו עפ"י דרישות בטיחות ו/או נגישות ו/או חוק תגנון ובניה ותקנים מתאימים

פרט: לפי שהרבני או שווה ערך

מהדורה: 3	סטטוס: לעיון / לאישור / למכרז / לביצוע	גלבז אדריכלות והנדסה בע"מ — פוגל אשהם	מיטב 6 ת"א טלפון: 03-5619253 פקס: 03-5619269 Email: mail@fogel-shoham.co.il /office@galpaz-arch.com
תאריך: 09.11.21			

מהדורה	מהות עדכון	תפוצה	תאריך
01	פתיחת גיליון למכרז		27.10.20
02	תיקון גרפי במידה		08.03.21
03	עדכון כמות		09.11.21

שם קובץ: BSwork_ms
שם מקרו: בית שמש/work/רשימות

הערות לביצוע:
תוכנית יצור יובאו לאישור האדרי

שם פרויקט:
קאנטרי בית שמש

יצרו: | מס' קטלוגי:

קנ"מ: 1:50 | גודל גליון: A4

מ 27*	כמות במפלס 0.00+:1	תאור: דלת פח
		מיקום: חדר ניקיון
1/1		מידות: 95X220 (100/222 מידת בניה)

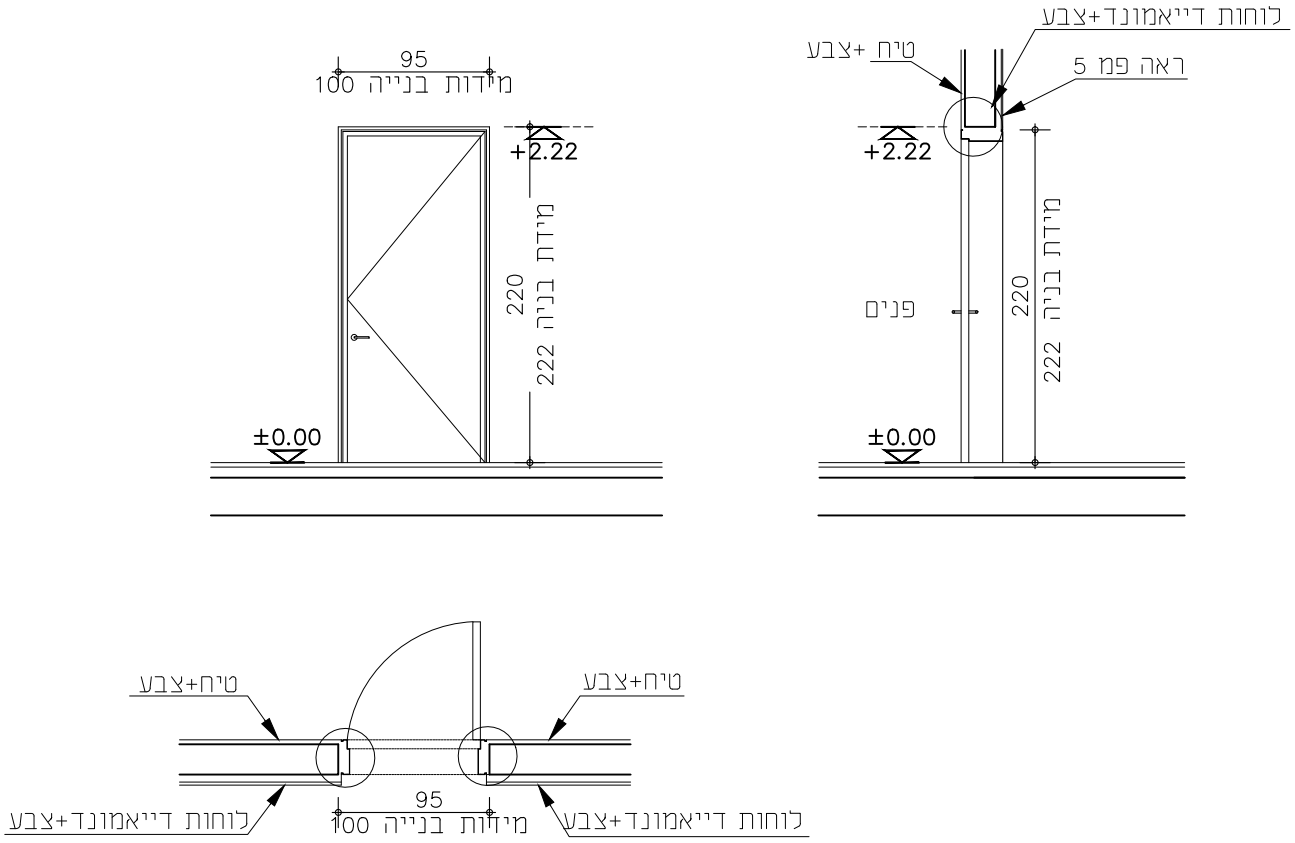

פתיחה: דלת פח, כנף אחת פתיחה

משקוף: פלדה לדלת פח לפי שהרבני או שווה ערך. יש לתאם רוחב משקוף בהתאם לגמר קיר

דיגוג: ----------

כנף: כנף מתכת לפי שהרבני או ש"ע לדלת אש.

פרזול: צירים, ידיות, רוזטות, מנעול ירדני הכל מושלם לפי שהרבני או ש"ע

גמר: דלת מגולוונת וצבועה בגוון לבחירת האדריכל.

הערות: ראה מפרט כללי.
יש להבטיח רוחב פתחים נטו עפ"י דרישות בטיחות ו/או נגישות ו/או חוק תגנון ובניה ותקנים מתאימים

פרט: לפי שהרבני או שווה ערך

מהדורה: 1	סטטוס	גלפז אדריכלות והנדסה בע"מ	מיטב 6 ת"א טלפון: 03-5619253 פקס: 03-5619269 Email: mail@fogel-shoham.co.il /office@galpaz-arch.com	הערות לביצוע: תוכנית יצור יובאו לאישור האדרי		
	לעיון			שם פרויקט: קאנטרי בית שמש		
	לאישור					
	למכרז					
תאריך: 09.11.21	לביצוע					

מהדורה	מהות עדכון	תפוצה	תאריך
01	פתיחת גיליון למכרז		09.11.21
02			

יצרן:	מס' קטלוגי:
גודל גליון: A4	קנ"מ: 1:50

שם קובץ: BSwork_ms
שם מקרא: בית שמש/work/רשימות

נ 28	1 כמות במפלס 0.00:	תאור: סולם עליה לגג
1/1		מיקום: בין שרותי נכים לממ"מ
		מידות: כמתואר בשרטוט

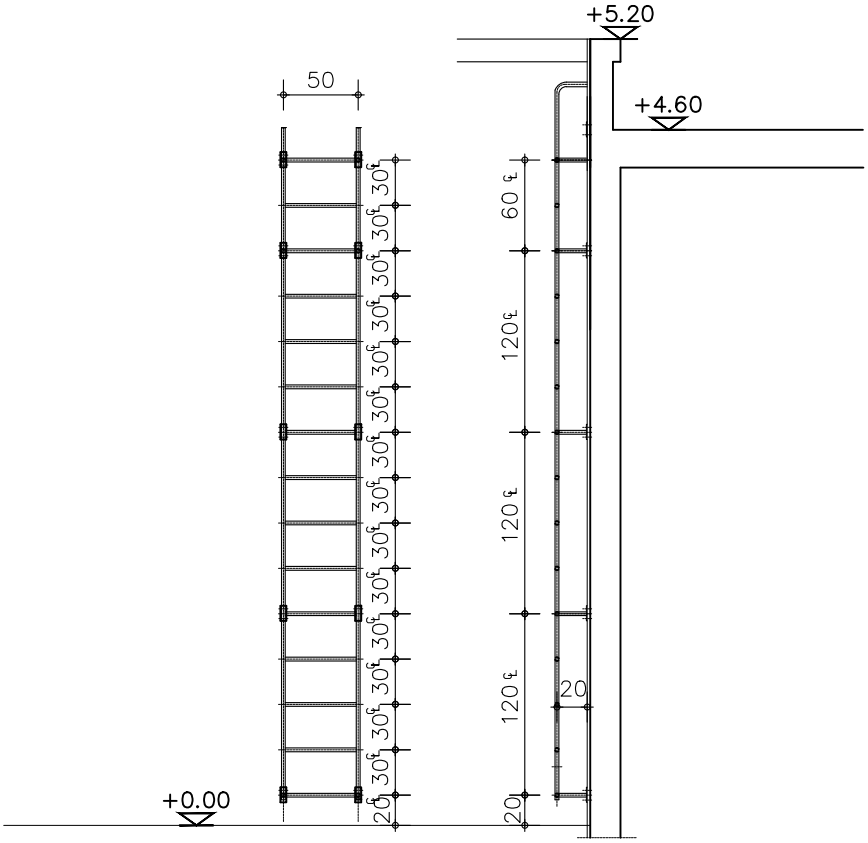

הערות: סולם מפרופילי פלדה מגולבנת וצבועה קוטר 2.5 ס"מ. גוון לבחירת האדריכל
מרחק מהקיר 20 ס"מ

פרט: יובא לאישור האדריכל

מהדורה: 1	סטטוס: לעיון / לאישור / למכרז / לביצוע	גלפז אדריכלות והנדסה בע"מ — פוגל שהם	מיטב 6 ת"א טלפון: 03-5619253 פקס: 03-5619269 Email: mail@fogel-shoham.co.il /office@galpaz-arch.com
תאריך: 27.10.20			
שם קובץ: BSwork_ms			
שם מקרא: בית שמש/work/רשימות			

מהדורה	מהות עדכון	תפוצה	תאריך
01	פתיחת גיליון למכרז		27.10.20

הערות לביצוע:
תוכנית יצור יובאו לאישור האדר'

שם פרויקט:
קאנטרי בית שמש

יצרן:	מס' קטלוגי:
קנ"מ: 1:50	גודל גליון: A4

נ 30** 1/1	כמות במפלס 0.00+:1	תאור: דלת פח
		מיקום: חדר מציל
		מידות: 105X220 (110/222 מידת בניה)

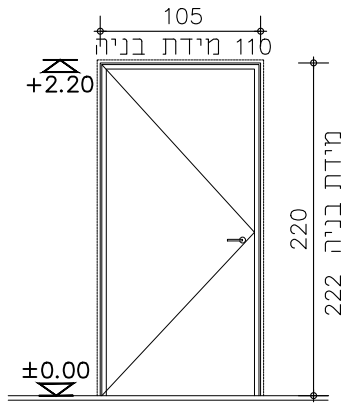

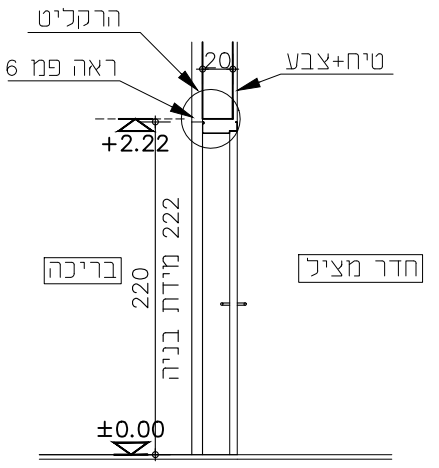

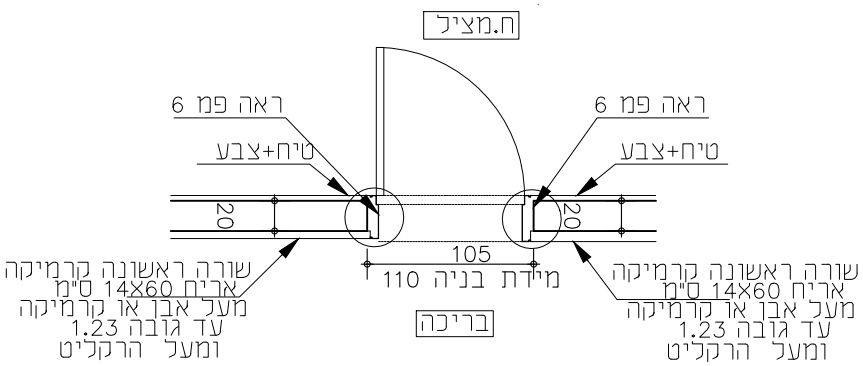

פתיחה: דלת פח, כנף אחת פתיחה

משקוף: פלדה לדלת פח לפי שהרבני או שווה ערך. יש לתאם רוחב משקוף בהתאם לגמר קיר

דיגוג: _____

כנף: כנף מתכת לפי שהרבני או ש"ע לדלת פח.

פרזול: צירים, ידיות, רוזטות, מנעול ירדני הכל מושלם לפי שהרבני או ש"ע

גמר: דלת מגולוונת וצבועה בגוון לבחירת האדריכל.

הערות: ראה מפרט כללי.
יש להבטיח רוחב פתחים נטו עפ"י דרישות בטיחות ו/או נגישות ו/או חוק תגנון ובניה ותקנים מתאימים

פרט: לפי שהרבני או שווה ערך

מהדורה: 1	סטטוס: לעיון / לאישור / למכרז / לביצוע	גלפז אדריכלות והנדסה בע"מ — פוגל שהם	מיטב 6 ת"א טלפון: 03-5619253 פקס: 03-5619269 Email: mail@fogel-shoham.co.il /office@galpaz-arch.com	הערות לביצוע: תוכנית יצור יובאו לאישור האדרי	
תאריך: 07.12.21				שם פרויקט: קאנטרי בית שמש	

מהדורה	מהות עדכון	תפוצה	תאריך
01	פתיחת גיליון למכרז		07.12.21

יצרן:	מס' קטלוגי:
קנ"מ: 1:50	גודל גליון: A4

שם קובץ: BSwork_ms
שם מקרו: בית שמש/work/רשימות

נ 30** 1/1	כמות במפלס 0.00+:1	תאור: דלת פח
		מיקום: חדר מציל
		מידות: 105X220 (110/222 מידת בניה)

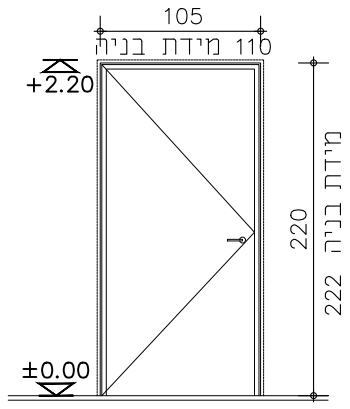

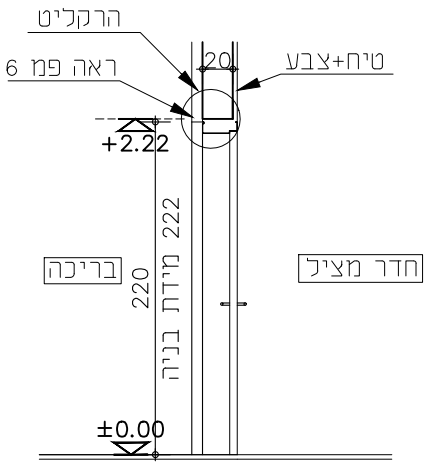

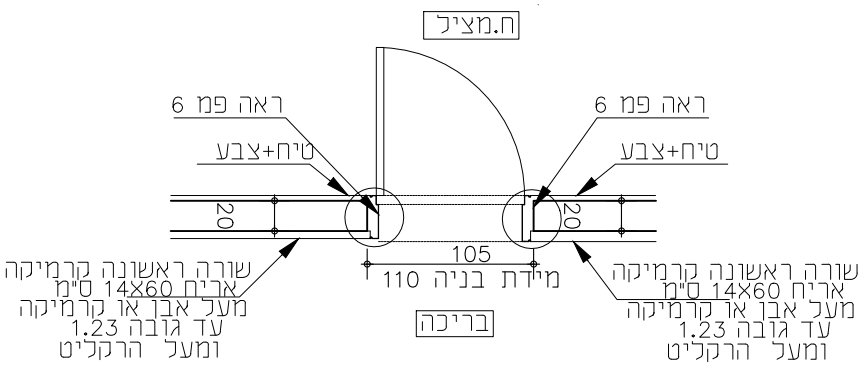

פתיחה: דלת פח, כנף אחת פתיחה

משקוף: פלדה לדלת פח לפי שהרבני או שווה ערך. יש לתאם רוחב משקוף בהתאם לגמר קיר

דיגוג: _____

כנף: כנף מתכת לפי שהרבני או ש"ע לדלת פח.

פרזול: צירים, ידיות, רוזטות, מנעול ירדני הכל מושלם לפי שהרבני או ש"ע

גמר: דלת מגולוונת וצבועה בגוון לבחירת האדריכל.

הערות: ראה מפרט כללי.
יש להבטיח רוחב פתחים נטו עפ"י דרישות בטיחות ו/או נגישות ו/או חוק תגנון ובניה ותקנים מתאימים

פרט: לפי שהרבני או שווה ערך

מהדורה: 1	סטטוס: לעיון / לאישור / למכרז / לביצוע	גלפז אדריכלות והנדסה בע"מ — פוגל שהם	מיטב 6 ת"א טלפון: 03-5619253 פקס: 03-5619269 Email: mail@fogel-shoham.co.il /office@galpaz-arch.com	הערות לביצוע: תוכנית יצור יובאו לאישור האדרי	
תאריך: 07.12.21				שם פרויקט: קאנטרי בית שמש	

מהדורה	מהות עדכון	תפוצה	תאריך
01	פתיחת גיליון למכרז		07.12.21

יצרן:	מס' קטלוגי:
קנ"מ: 1:50	גודל גליון: A4

שם קובץ: BSwork_ms
שם מקרו: בית שמש/work/רשימות

n 31	כמות במפלס 0.00+:-	תאור: תעלת ניקוז מנירוסטה 316 ברוחב 25ס"מ
	23.40 מ"א	מיקום: מקלחות, מתחת לכיורים
1/1		מידות:

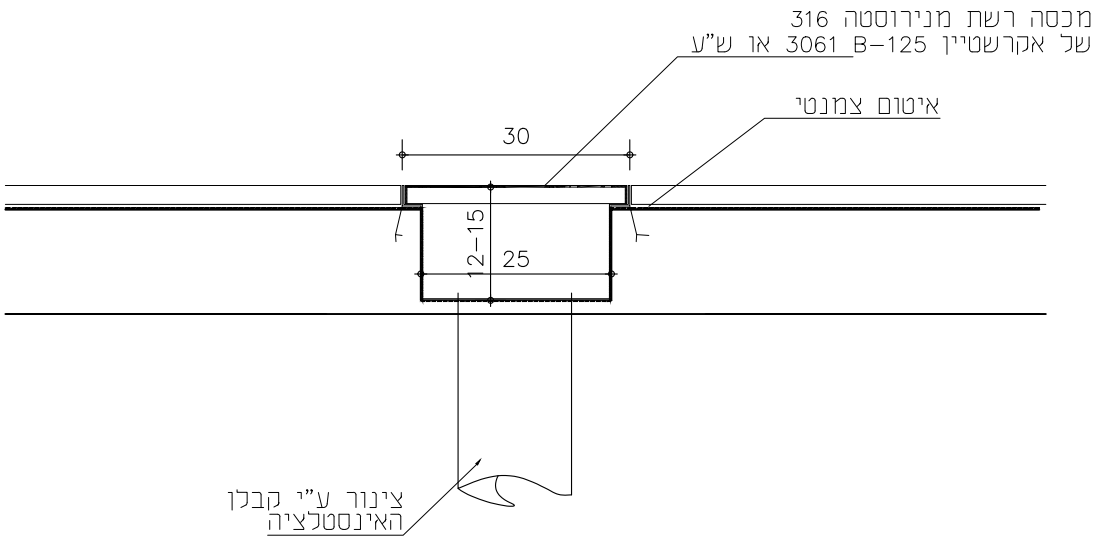

תאור:

הערות: ראה מפרט כללי. יש לזמן האדריכל לאישור.
העבודה קומפלט תתאים ותעמוד בתקן הישראלי

מהדורה: 2	סטטוס: לעיון / לאישור / למכרז / לביצוע	גלפז אדריכלות והנדסה בע"מ — פוגל שהם	מיטב 6 ת"א טלפון: 03-5619253 פקס: 03-5619269 Email: mail@fogel-shoham.co.il /office@galpaz-arch.com
תאריך: 07.12.21			
שם קובץ: BSwork_ms			
שם מקרא: בית שמש/work/רשימות			

מהדורה	מהות עדכון	תפוצה	תאריך
01	פתיחה למכרז		27.10.20
02	עדכון פריט		07.12.21

הערות לביצוע:
תוכנית יצור יובאו לאישור האדרי

שם פרויקט:
קאנטרי בית שמש

יצרן:	מס' קטלוגי:
קנ"מ: 1:10	גודל גליון: A4

מ 32	כמות במפלס 0.00+:1	תאור: תא שרותים נגיש המכיל מיטה טיפוס 2 קומפלט כולל הכל
1/1		מיקום:
		מידות:

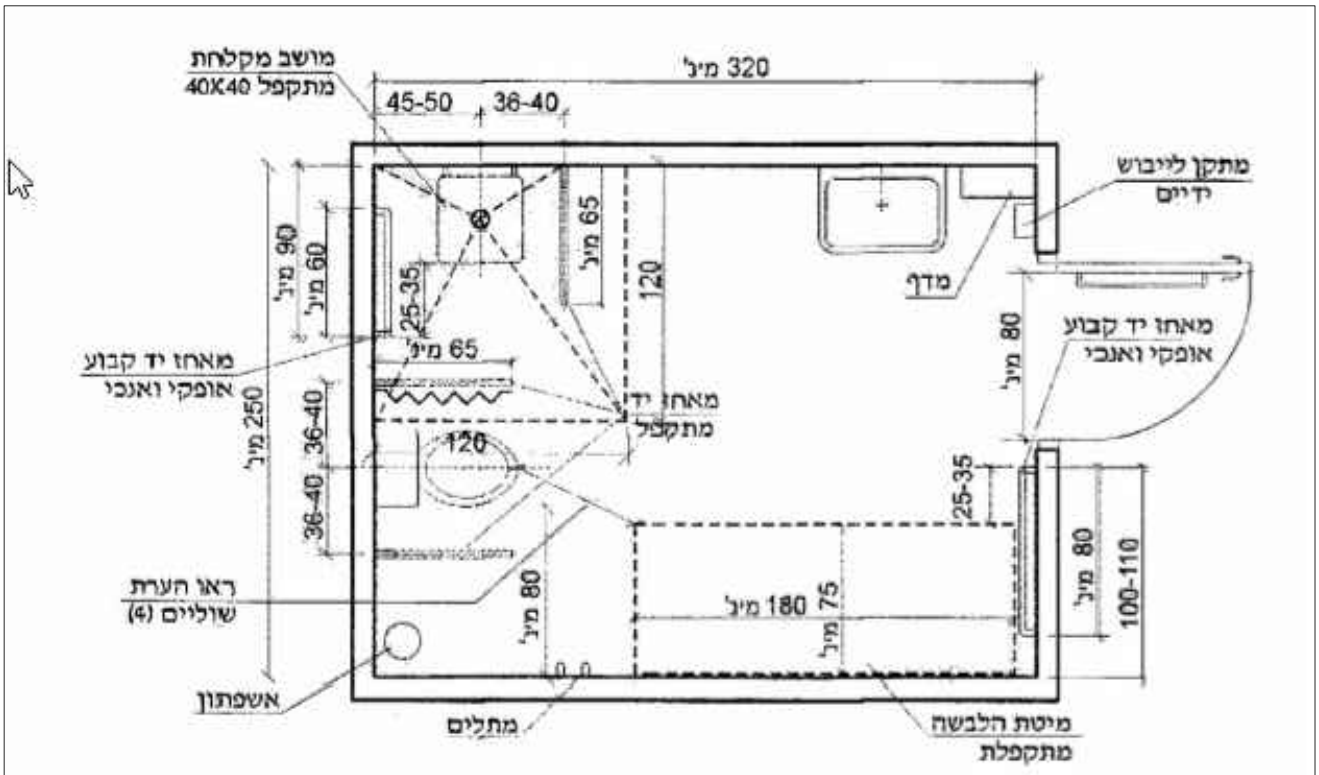

ציור 6 - דוגמה לתא משולב המכיל מיטה

(המידות בסנטימטרים, הציור אינו לפי קנה מידה)

הערה: כל האבידרים יהיו מנירוסטה 316 לפי תקן ישראלי , מיובא ע"י א.שינזון ובניו בע"מ או ש"ע

מהדורה: 1	סטטוס: לעיון / לאישור / למכרז / לביצוע	גלפז אדריכלות והנדסה בע"מ — פוגל אשהם	מיטב 6 ת"א טלפון: 03-5619253 פקס: 03-5619269 Email: mail@fogel-shoham.co.il /office@galpaz-arch.com	הערות לביצוע: תוכנית יצור יובאו לאישור האדרי
תאריך: 27.10.20				שם פרויקט: קאנטרי בית שמש

מהדורה	מהות עדכון	תפוצה	תאריך
01	פתיחת גיליון למכרז		27.10.20

יצרן:	מס' קטלוגי:
קנ"מ: 1:50	גודל גליון: A4

שם קובץ: BSwork_ms

שם מקרן: בית שמש/work/רשימות

תא שירותים עם אסלה פינתית קומפלט כולל הכל	כמות במפלס 0.00+:1	נ 33
		1/1
מיקום:		
מידות:		

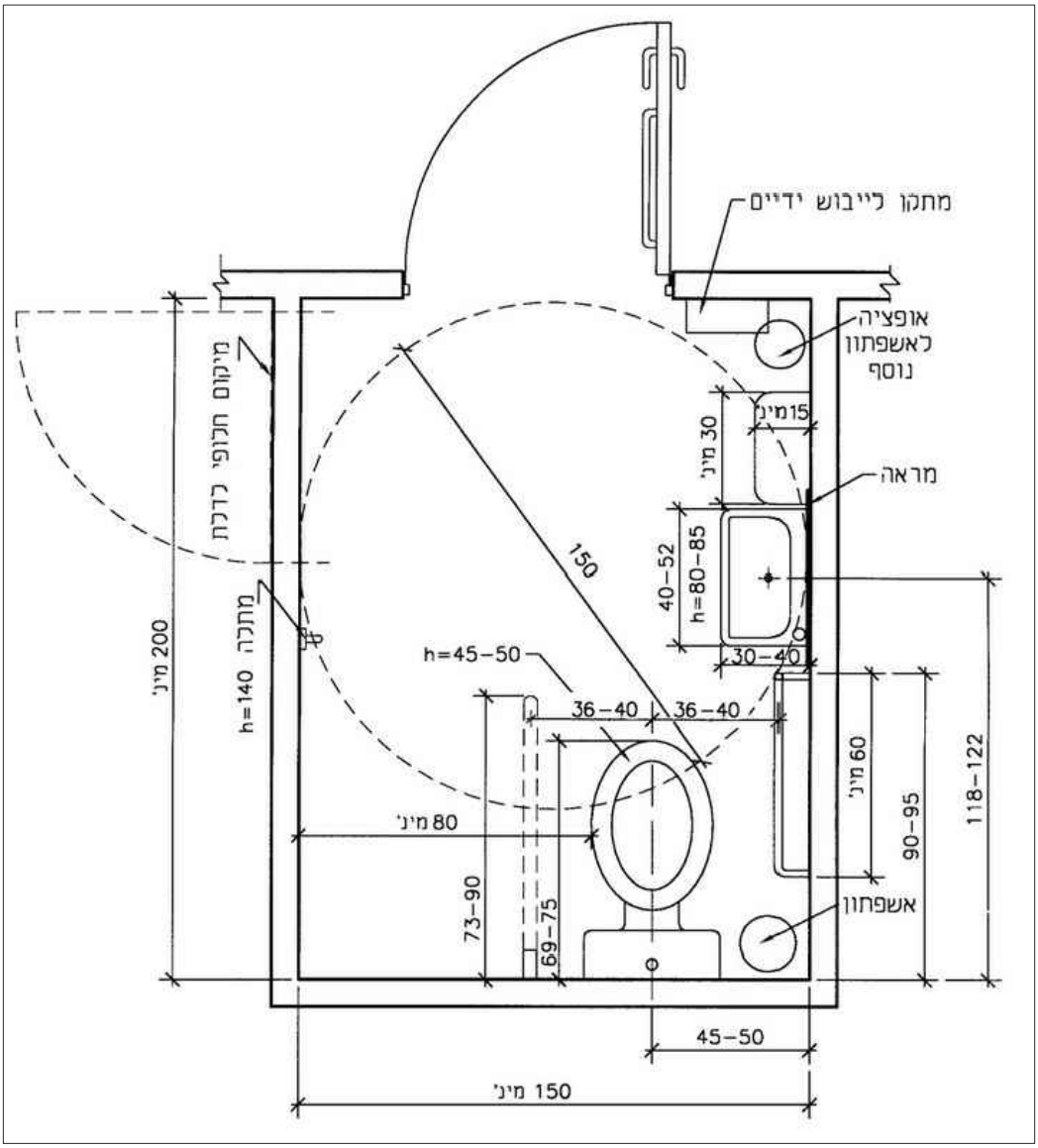

הערה: כל האביזרים יהיו מנירוסטה 316 לפי תקן ישראלי , מיובא ע"י א.שינזון ובניו בע"מ או ש"ע

מהדורה: 1	סטטוס: לעיון / לאישור / למכרז / לביצוע	גלפז אדריכלות והנדסה בע"מ פוגל שהם	מיטב 6 ת"א טלפון: 03-5619253 פקס: 03-5619269 Email: mail@fogel-shoham.co.il /office@galpaz-arch.com	הערות לביצוע: תוכנית יצור יובאו לאישור האדרי	
תאריך: 27.10.20				שם פרויקט: קאנטרי בית שמש	

מהדורה	מהות עדכון	תפוצה	תאריך
01	פתיחת גיליון למכרז		27.10.20

יצרן:	מס' קטלוגי:
קנ"מ: 1:50	גודל גליון: A4

שם קובץ: BSwork_ms

שם מקור: בית שמש/work/רשימות

תאור: תא מקלחת מונגשת קומפלט כולל הכל	כמות במפלס 0.00+: 2	נ 33*
מיקום: מלתחות נשים וגברים		
מידות:		1/1

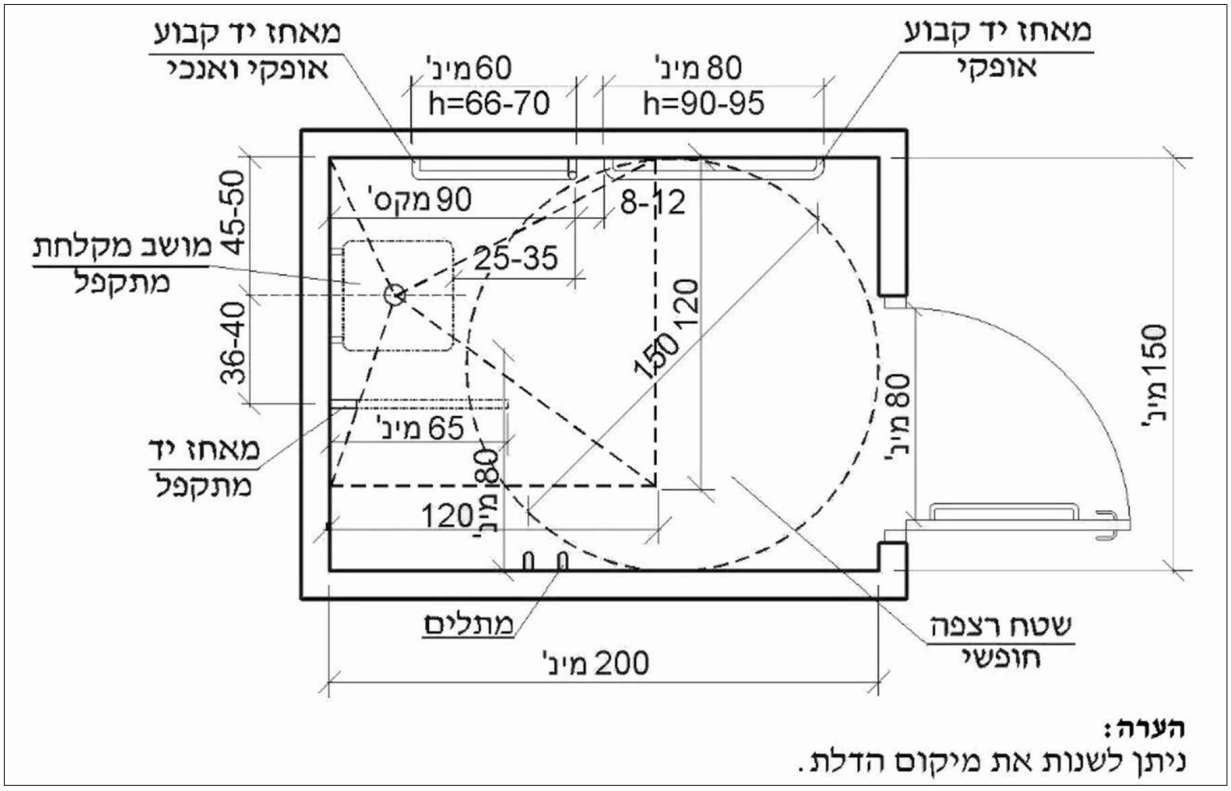

הערה: כל האבזרים יהיו מנירוסטה 316 לפי תקן ישראלי , מיובא ע"י א.שינזון ובניו בע"מ או ש"ע

מהדורה: 1	סטטוס: לעיון / לאישור / למכרז / לביצוע	גלפז אדריכלות והנדסה בע"מ — פוגל שהם	מיטב 6 ת"א טלפון: 03-5619253 פקס: 03-5619269 Email: mail@fogel-shoham.co.il /office@galpaz-arch.com	הערות לביצוע: תוכנית יצור יובאו לאישור האדרי	
תאריך: 07.12.21				שם פרויקט: קאנטרי בית שמש	
		תאריך / תפוצה	מהות עדכון / מהדורה	יצרן: / מס' קטלוגי:	
		07.12.21	פתיחת גיליון למכרז / 01		
שם קובץ: BSwork_ms				גודל גליון: A4	קנ"מ: 1:50
שם מקרו: בית שמש/work/רשימות					

מ 34	כמות במפלס 1:+0.00	תאור: שער פח מחורר מגלוון וצבוע עם חלוקה ל 4 כנפיים פתיחה כלפי חוץ
1/1		מיקום: שער בחזית צפונית
		מידות: (350/282 מידת בניה)

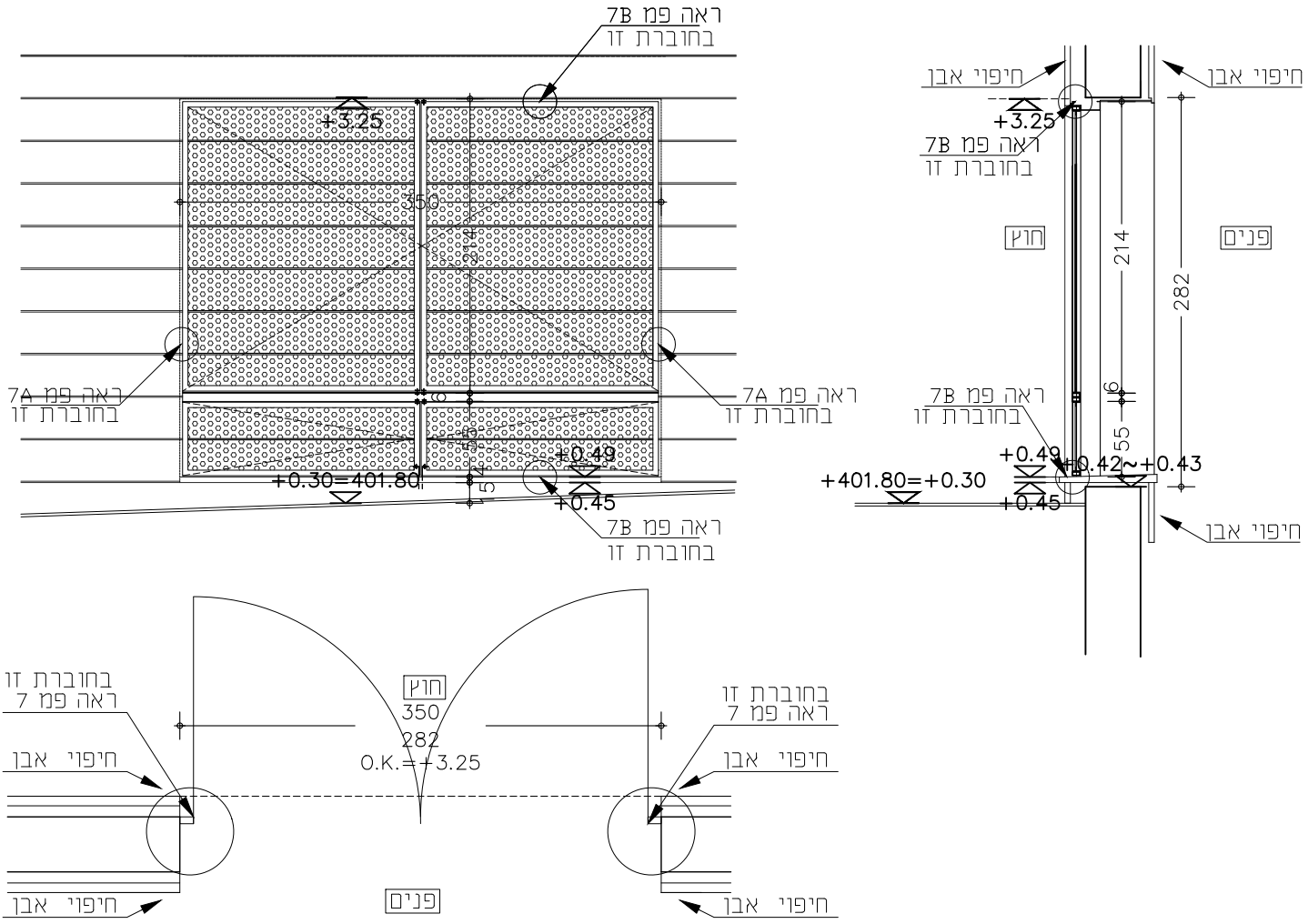

פתיחה: דלת פח, 4 כנפיים לפתיחה כלפי חוץ

משקוף: פח לדלת פח לפי שהרבני או שווה ערך. יש לתאם רוחב משקוף בהתאם לגמר קיר

דיגוג: ----------

כנף: כנף פח מכופף מחורר מגולבן וצבוע לפי שהרבני או ש"ע

פרזול: צירים, ידיות, רוזטות, מנעול ירדני הכל מושלם לפי שהרבני או ש"ע

גמר: דלת מגולוונת וצבועה בגוון לבחירת האדריכל.

הערות: ראה מפרט כללי.
יש להבטיח רוחב פתחים נטו עפ"י דרישות בטיחות ו/או נגישות ו/או חוק תגנון ובניה ותקנים מתאימים

פרט: לפי שהרבני או שווה ערך

מהדורה: 3	סטטוס: לעיון / לאישור / למכרז / לביצוע	גלפז אדריכלות והנדסה בע"מ — פוגל שהם	מיטב 6 ת"א טלפון: 03-5619253 פקס: 03-5619269 Email: mail@fogel-shoham.co.il /office@galpaz-arch.com	הערות לביצוע: תוכנית יצור יובאו לאישור האדרי	
תאריך: 12.12.21				שם פרויקט: קאנטרי בית שמש	

מהדורה	מהות עדכון	תפוצה	תאריך
01	פתיחת גיליון למכרז		27.10.20
02	תיקון גרפי במידה		8.3.21
03	עדכון שרטוט		12.12.21

יצרן:	מס' קטלוגי:
קנ"מ: 1:50	גודל גליון: A4

שם קובץ: BSwork_ms
שם מקרו: בית שמש/work/רשימות

מ 35	כמות במפלס 1:+4.60	תאור: דלת פח
1/1		מיקום: גג
		מידות: 130X110

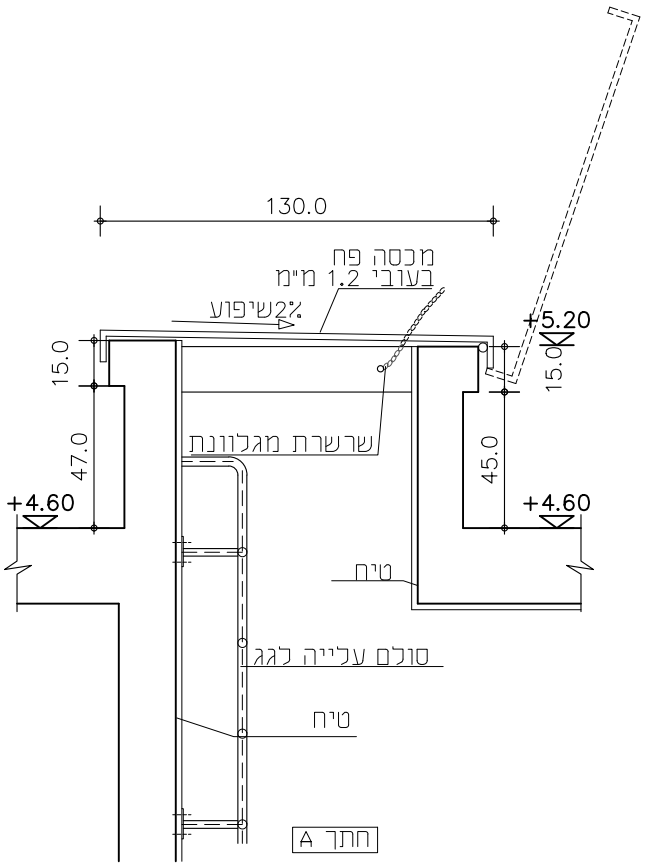

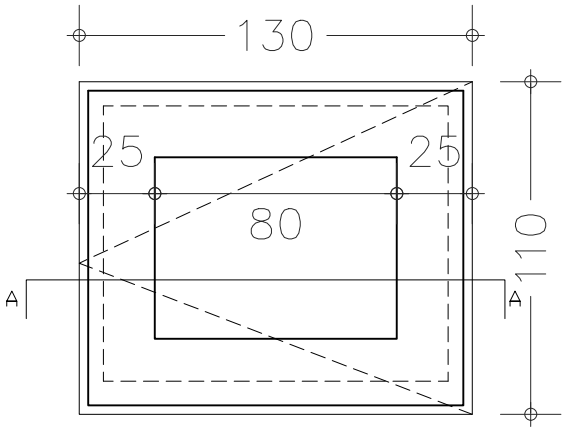

תאור: מכסה - מסגרת מפרופיל L 40X40 מפח מגלוון וצבוע בעובי 1.2 מ"מ
בתוספת צירי ספר התואמים לדלת פח

מהדורה: 2	סטטוס	גלפז אדריכלות והנדסה בע"מ	מיטב 6 ת"א טלפון: 03-5619253 פקס: 03-5619269 Email: mail@fogel-shoham.co.il /office@galpaz-arch.com	הערות לביצוע:	
	לעיון			תוכנית יצור יובאו לאישור האדרי	
	לאישור			שם פרויקט: קאנטרי בית שמש	
תאריך: 12.12.21	למכרז				
	לביצוע			יצרן:	מס' קטלוגי:
שם קובץ: BSwork_ms				גודל גליון: A4	קנ"מ: 1:10
שם מקרא: בית שמש/work/רשימות					

מהדורה	מהות עדכון	תפוצה	תאריך
01	פתיחת גיליון למכרז		27.10.20
02	עדכון מידות		12.12.21

מ 36	כמות במפלס +4.60: 1	תאור: דלת רפפה\ דלת פח דו כנפית
		מיקום: קומת גג
		מידות: 245/248 (250/250 מידת בניה)

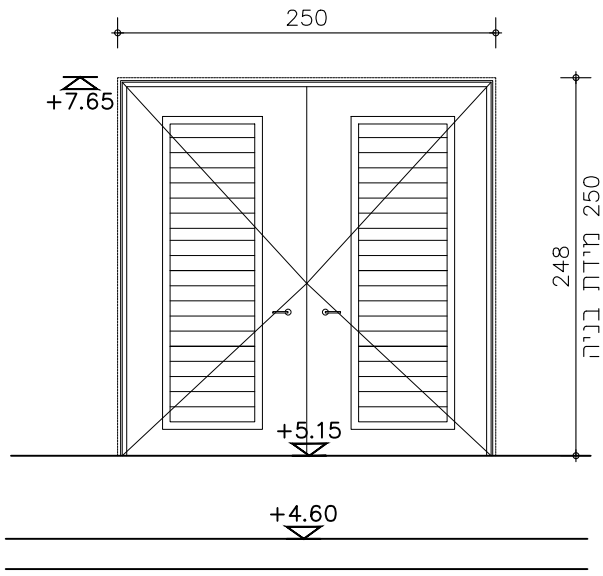

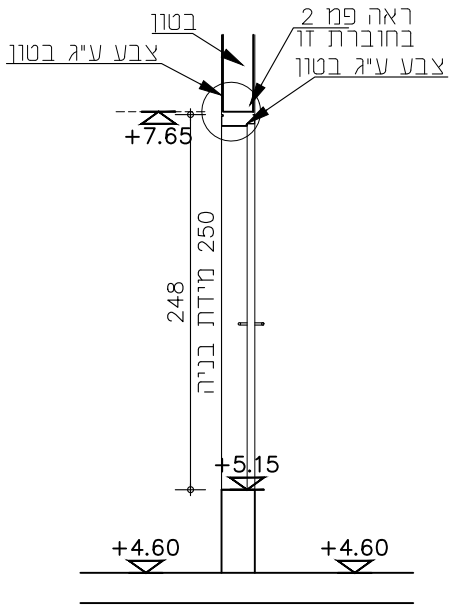

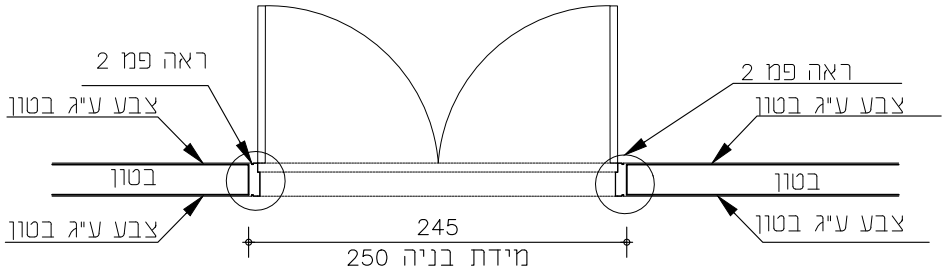

פתיחה:	דלת רפפה, דו כנפית לפתיחה
משקוף:	לפי שהרבני או שווה ערך. יש לתאם רוחב משקוף בהתאם לגמר קיר
דיגוג:	----------
כנף:	כנף מתכת לפי שהרבני או ש"ע לדלת פח.
פרזול:	צירים, ידיות, רוזטות, מנעול ירדני הכל מושלם לפי שהרבני או ש"ע
גמר:	דלת מגולוונת וצבועה בגוון לבחירת האדריכל.
הערות:	ראה מפרט כללי. יש להבטיח רוחב פתחים נטו עפ"י דרישות בטיחות ו/או נגישות ו/או חוק תכנון ובניה ותקנים מתאימים
פרט:	לפי שהרבני או שווה ערך

מהדורה: 3	סטטוס	גלפז אדריכלות והנדסה בע"מ — פוגל ושות'	מיטב 6 ת"א טלפון: 03-5619253 פקס: 03-5619269 Email: mail@fogel-shoham.co.il /office@galpaz-arch.com
	לעיון		
	לאישור		
	למכרז		
תאריך: 12..12.21	לביצוע		

מהדורה	מהות עדכון	תפוצה	תאריך
01	פתיחת גיליון למכרז		27.10.20
02	תיקון גרפי במידה		08.03.21
03	עדכון מידות		12.12.21

שם קובץ: BSwork_ms

שם מקרא: בית שמש/work/רשימות

הערות לביצוע:
תוכנית יצור יובאו לאישור האדרי

שם פרויקט:
קאנטרי בית שמש

יצרן:	מס' קטלוגי:
קנ"מ: 1:50	גודל גליון: A4

תאור: רפפה לשחרור עשן	כמות במפלס +5.10: 1	מ 40 / 1/1
מיקום: גג טכני		
מידות: 110X200		

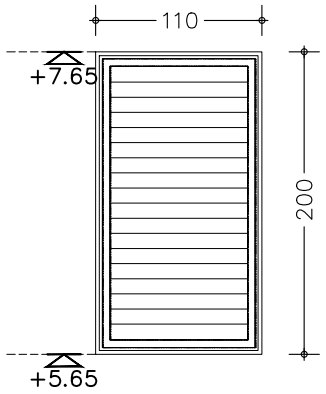

פתיחה: קבוע

משקוף: פלדה לפי שהרבני או שווה ערך. יש לתאם רוחב בהתאם לגמר קיר

דיגוג: ----------

כנף:

פרזול: לפי שהרבני או שווה ערך

גמר: רפפה-לפי שהרבני או ש"ע + רשת נגד מכרסמים וציפורים

הערות: הקבלן מחויב להגיש תוכניות ביצוע לאישור האדריכל

פרט: לפי שהרבני או שווה ערך

הערות לביצוע:
תוכנית יצור יובאו לאישור האדרי

שם פרויקט:
קאנטרי בית שמש

יצרן: | מס' קטלוגי:

גודל גליון: A4 | קנ"מ: 1:50

גלפז אדריכלות והנדסה בע"מ
פוגל שהם
מיטב 6 ת"א
טלפון: 03-5619253 פקס: 03-5619269
Email:
mail@fogel-shoham.co.il
/office@galpaz-arch.com

מהדורה	מהות עדכון	תפוצה	תאריך
01	פתיחת גיליון למכרז		27.10.20
02	עדכון מידות		12.12.21

סטטוס: לעיון / לאישור / למכרז / לביצוע

מהדורה: 2

תאריך: 12.12.21

שם קובץ: BSwork_ms

שם מקרו: בית שמש/work/רשימות

תאור: מעקות אחיזה לנכים	סה"כ כמות: 2 קומפלט	41 / 1/1
מיקום: מלתחות גברים משתנה נגישה		
מידות:		

*בהתאם לאישור יועץ נגישות

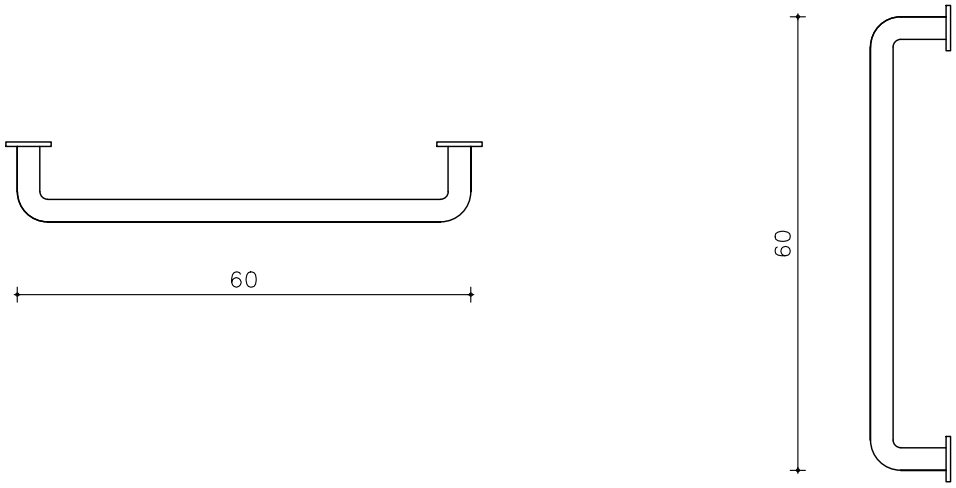

תאור: מאחז יד באורך 60 ס"מ נירוסטה "בובריק"
יבואן א. שינזון ובניו בע"מ טלפון: 09-8940661

גמר: לאישור האדריכל

הערות: ראה מפרט כללי. יש לזמן האדריכל לאישור.
העבודה קומפלט תתאים ותעמוד בתקן הישראלי

פרט:

מהדורה: 1	סטטוס: לעיון / לאישור / למכרז / לביצוע	גלפז אדריכלות והנדסה בע"מ — פוגל שהם	מיטב 6 ת"א טלפון: 03-5619253 פקס: 03-5619269 Email: mail@fogel-shoham.co.il /office@galpaz-arch.com
תאריך: 27.10.20			
שם קובץ: BSwork_ms			
שם מקרו: בית שמש/work/רשימות			

מהדורה	מהות עדכון	תפוצה	תאריך
01	פתיחה למכרז		27.10.20

הערות לביצוע:
תוכנית יצור יובאו לאישור האדרי

שם פרויקט:
קאנטרי בית שמש

יצרן:	מס' קטלוגי:
קנ"מ: 1:10	גודל גליון: A4

תאור:	מתקן הורדה לנכים	כמות: כמות במפלס 0.00+ קומפ' 1
מיקום:	בריכה פנימית	
מידות:	כמצויין בשרטוט	

נ 42

1/1

תאור: מתקן הורה לנכים של וריז או ש"ע

גמר: כל חלקי הנירוסטה - יבוצעו מנירוסטה 316 גמר 180 גריד.

הערות לביצוע:
פרט דלת והרכבה יובאו לאישור האדריכל

שם פרויקט:
קאנטרי בית שמש

יצרן: מסי קטלוג:

קנ"מ: 1:25 גודל גליון: A4

מיטב 6 ת"א
טלפון: 03-5619253 פקס: 03-5619269
Email:
mail@fogel-shoham.co.il
/office@galpaz-arch.com

גלפז אדריכלות והנדסה בע"מ
פוגל שהם

מהדורה	מהות עדכון	תפוצה	תאריך
1	פתיחה גיליון למכרז		12.12.21
2			
3			

סטטוס
- לעיון
- לאישור
- למכרז
- לביצוע

מהדורה: 1

תאריך: 12.12.21

שם קובץ: BYwork ms

שם מקרן: באר יעקב/work/רשימות

פמ 1

תאור הפרט: חיבור בין מאחז יד לקיר בטון

מיקום: מדרגות ירידה לחדר מכונות

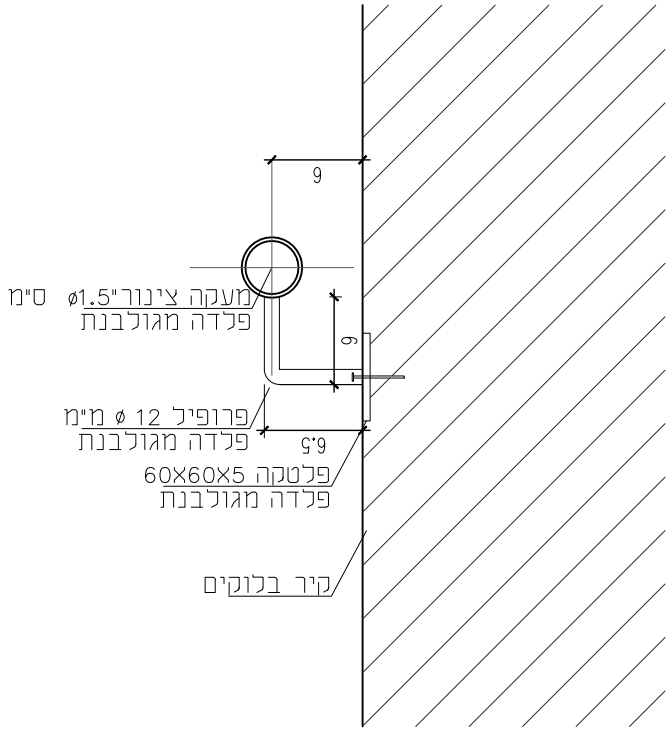

תאור: פרט הרכבה עקרוני של מאחז יד לקיר בטון

גמר: פלדה מגולבנת

הערות לביצוע:
פרטים ותוכניות ביצוע יובאו לאישור האדריכל והקונסטרוקטור לפני ביצוע

שם פרויקט:
קאנטרי בית שמש

יצרן: | מס' קטלוג: | גודל גליון: A4 | 1:5

מהדורה	מהות עדכון	תפוצה	תאריך
1	פתיחת גיליון		12.12.21
2			
3			

אדר' נ.אטשטיין
כפר נטר, מיקוד 40593, ההדרים 20, טל - 09-8996371 פקס -09-8996374
e-mail : galpaz-n@zahav.net.il

סטטוס: לעיון ■ לאישור ■ למכרז ■ לביצוע □

מהדורה: 1

תאריך: 12.12.21

שם קובץ: BSwork_ms

שם מקרן: בית שמש/work/רשימות

פמ 2	כמות:	תאור הפרט: פרט עקרוני למיקום משקוף דלת בקיר 20 ס"מ גמר בטון בשני הצדדים
1/1		מיקום:

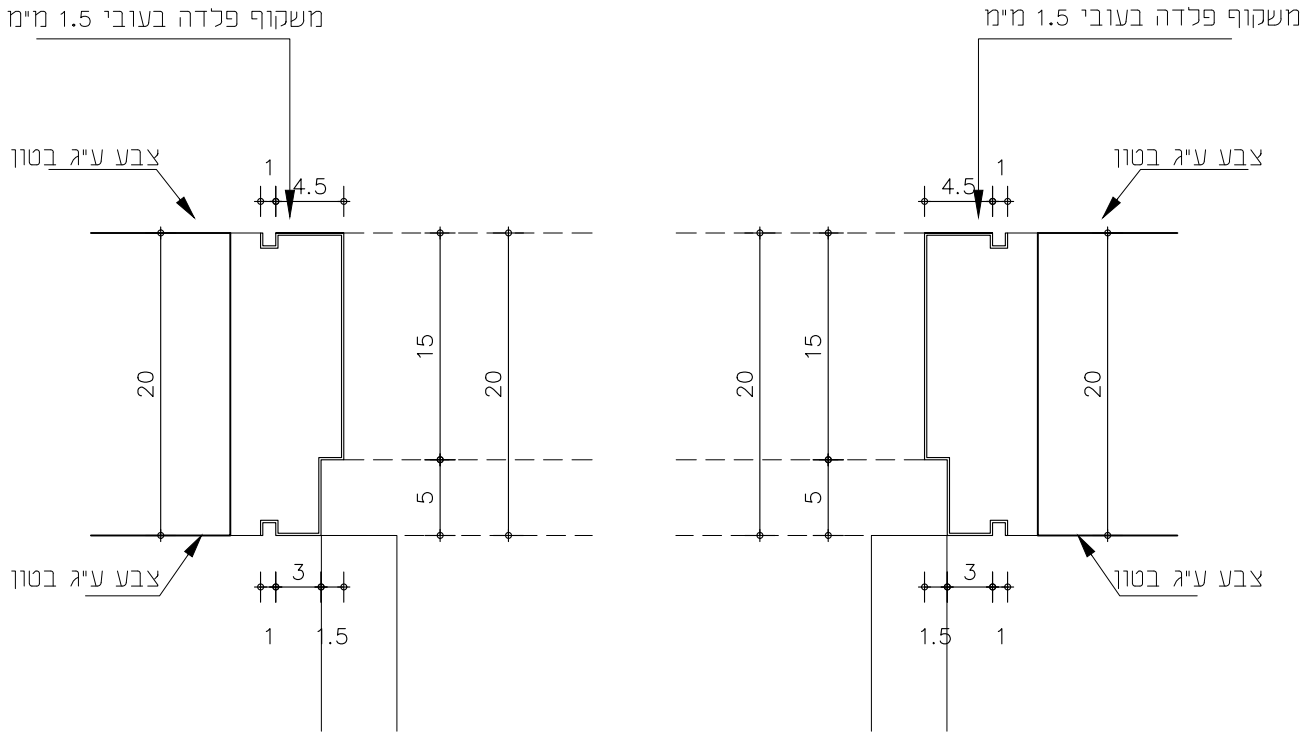

תאור:פרט עקרוני למיקום משקוף פלדה ביחס לגמר קיר רוחב מינימלי 20 ס"מ

גמר:

מהדורה: 1	סטטוס	אדרי נ.אטשטיין כפר נטר, מיקוד 40593, ההדרים 20, טל - 09-8996371 פקס -09-8996374 e-mail : galpaz-n@zahav.net.il		הערות לביצוע: פרט דלת והרכבה יובאו לאישור האדריכל	
	לעיון			שם פרויקט: קאנטרי בית שמש	
	לאישור				
תאריך: 12.12.21	למכרז	מהדורה / מהות עדכון / תפוצה / תאריך		מס' קטלוג:	
	לביצוע	1 / פתיחת גיליון / / 12.12.21			
שם קובץ: BSwork_ms		2			
שם מקרו: בית שמש/work/רשימות		3		גודל גליון: A4	קנ"מ: 1:5

פמ 3	כמות:	תאור הפרט: פרט עקרוני למיקום משקוף דלת בקיר 20 ס"מ גמר בטון וגמר דייאמונד
1/1		מיקום:

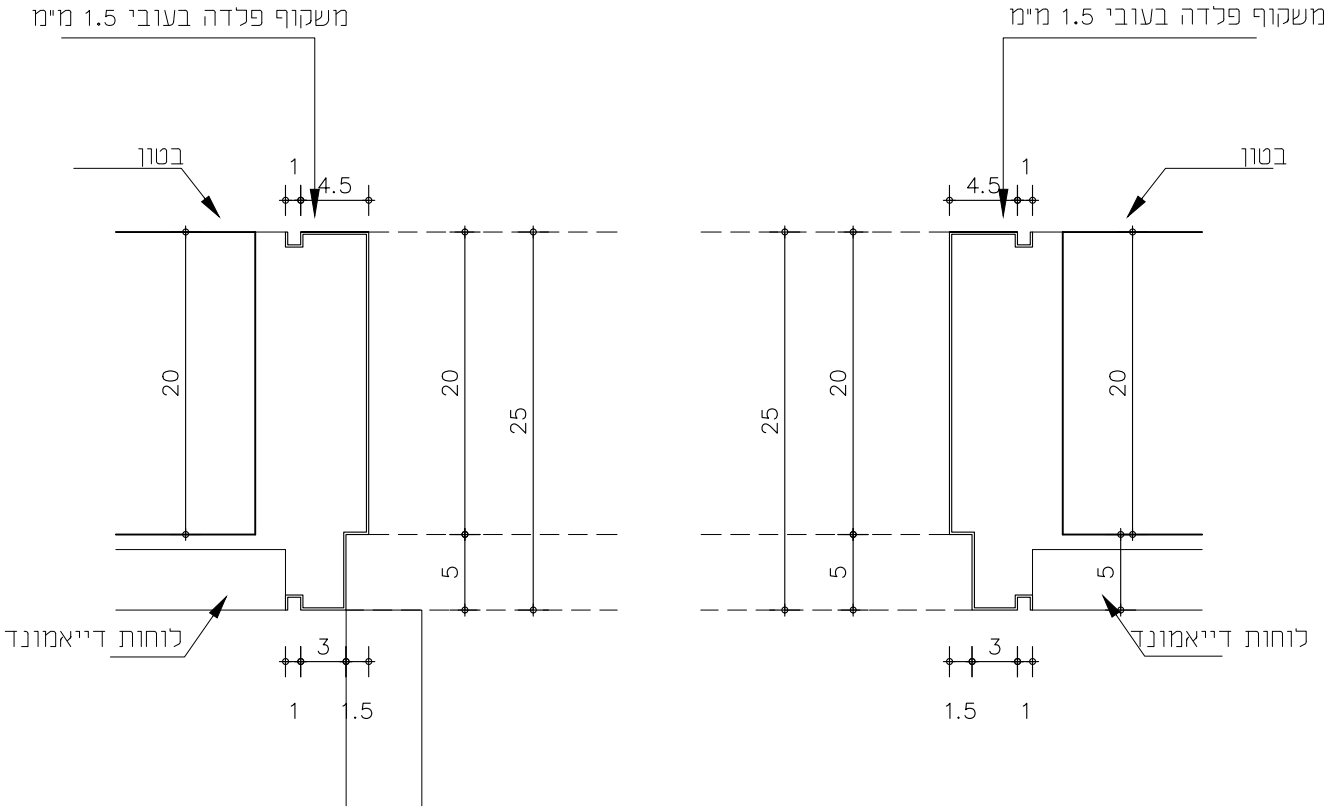

תאור:פרט עקרוני למיקום משקוף פלדה ביחס לגמר קיר רוחב מינימלי 20 ס"מ

גמר:

מהדורה: 1	סטטוס	אדרי נ.אטשטיין כפר נטר, מיקוד 40593, ההדרים 20, טל - 09-8996371 פקס -09-8996374 e-mail : galpaz-n@zahav.net.il			הערות לביצוע: פרט דלת והרכבה יובאו לאישור האדריכל
	לעיון				שם פרויקט: קאנטרי בית שמש
	לאישור				
תאריך: 12.12.21	למכרז	מהדורה	מהות עדכון	תפוצה	תאריך
	לביצוע	1	פתיחת גיליון		12.12.21
		2			
שם קובץ BSwork_ms		3			
שם מקרו: בית שמש/work/רשימות					

מס' קטלוג:	
גודל גליון: A4	קנ"מ: 1:5

פמ 4	כמות:	תאור הפרט: פרט עקרוני למיקום משקוף דלת בקיר 20 ס"מ גמר קרמיקה בצד אחד וגמר בטון
1/1		מיקום:

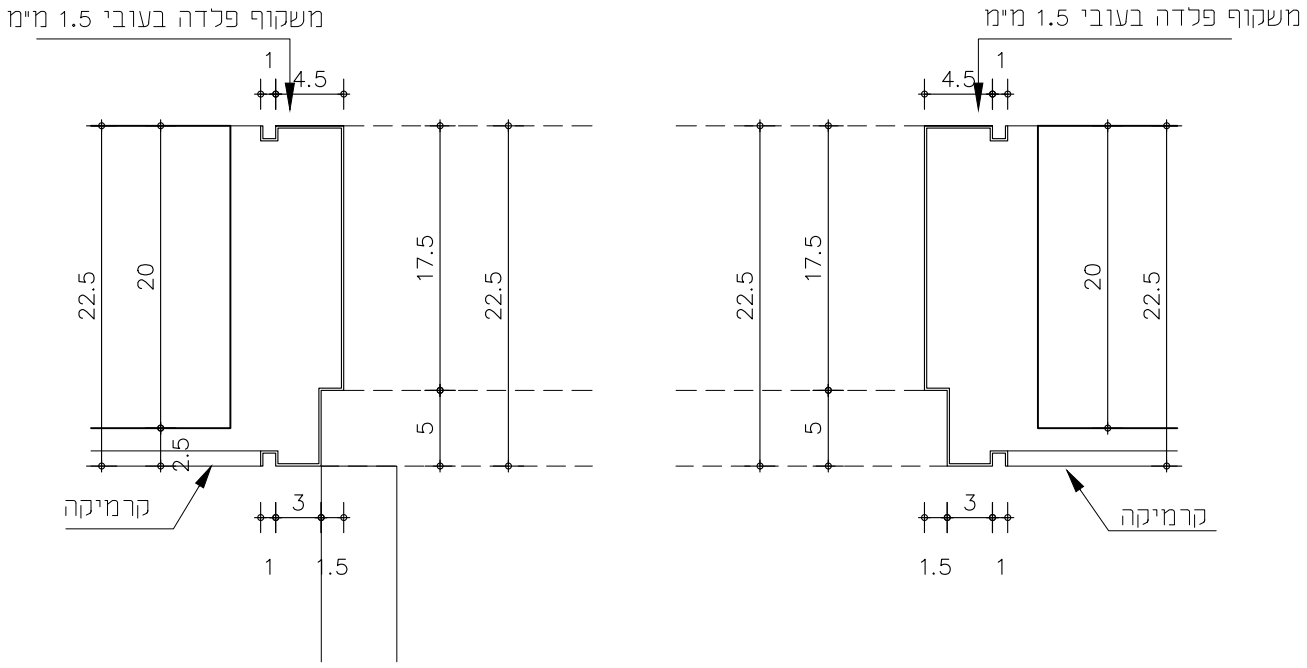

תאור:פרט עקרוני למיקום משקוף פלדה ביחס לגמר קיר רוחב מינימלי 20 ס"מ

גמר:

מהדורה: 1	סטטוס	אדרי נ.אטשטיין כפר נטר, מיקוד 40593, ההדרים 20, טל - 09-8996371 פקס -09-8996374 e-mail : galpaz-n@zahav.net.il			הערות לביצוע: פרט דלת והרכבה יובאו לאישור האדריכל
	לעיון				שם פרויקט: קאנטרי בית שמש
	לאישור				
תאריך: 12.12.21	למכרז	מהדורה	מהות עדכון	תפוצה	תאריך
	לביצוע	1	פתיחת גיליון		12.12.21
		2			
שם קובץ: BSwork_ms		3			מס' קטלוג:
שם מקרו: בית שמש/work/רשימות					קנ"מ: 1:5 גודל גליון: A4

תאור הפרט:	פרט עקרוני למיקום משקוף דלת בקיר 10 ס"מ גמר טיח וגמר לוחות דייאמונד	כמות:
מיקום:		פמ 5 1/1

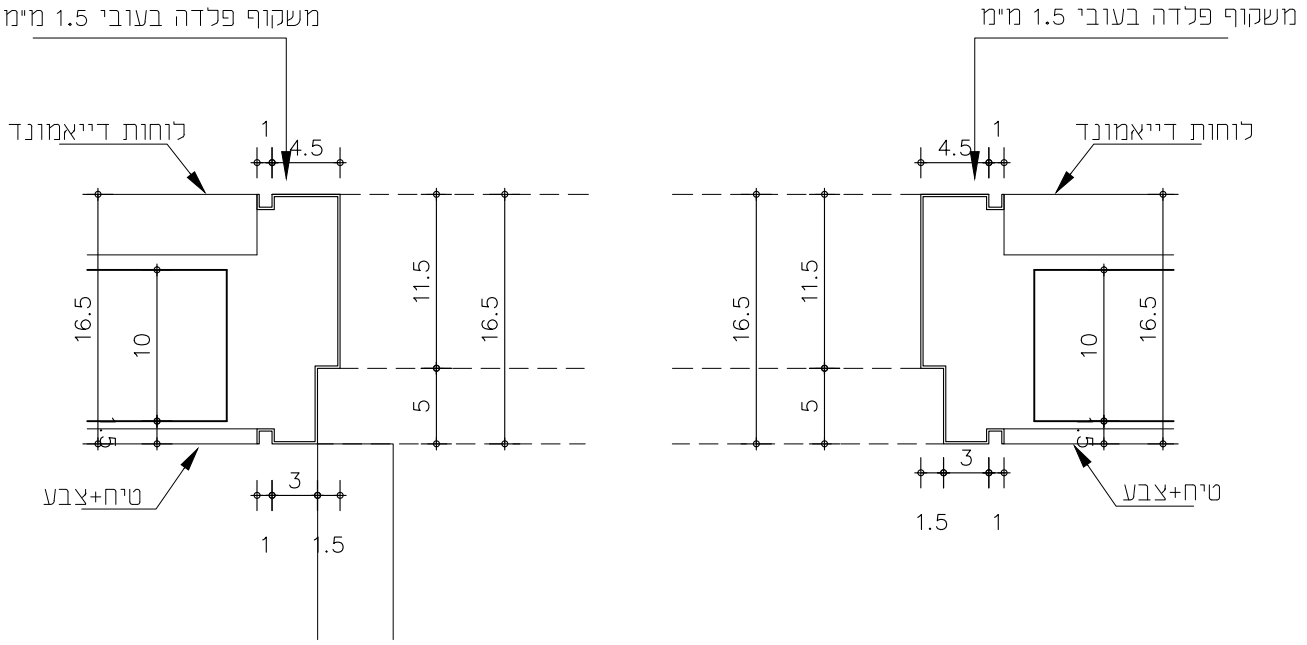

תאור:פרט עקרוני למיקום משקוף פלדה ביחס לגמר קיר רוחב מינימלי 10 ס"מ

גמר:

מהדורה: 1	סטטוס	אדרי נ.אטשטיין כפר נטר, מיקוד 40593, ההדרים 20, טל - 09-8996371 פקס -09-8996374 e-mail : galpaz-n@zahav.net.il			הערות לביצוע: פרט דלת והרכבה יובאו לאישור האדריכל
	לעיון ■				שם פרויקט: קאנטרי בית שמש
	לאישור ■				
תאריך: 12.12.21	למכרז ■	מהדורה / מהות עדכון / תפוצה / תאריך			מס' קטלוג:
	לביצוע □	1 / פתיחת גיליון / 12.12.21			
שם קובץ: BSwork_ms		2			
שם מקרא: בית שמש/work/רשימות		3			קנ"מ: 1:5 / גודל גליון: A4

פמ 6	כמות:	תאור הפרט: פרט עקרוני למיקום משקוף דלת בקיר 20 ס"מ גמר לפי שרטוט
1/1		מיקום:

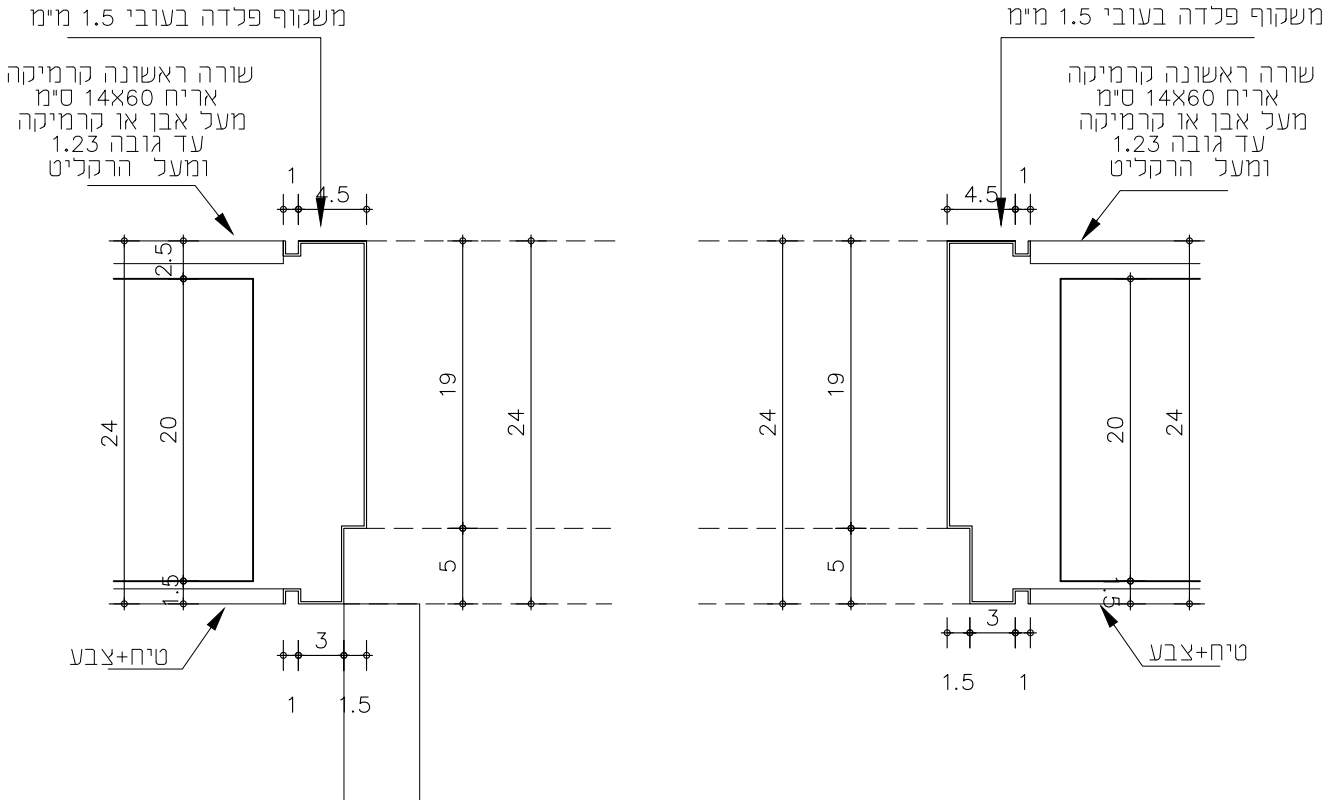

תאור:פרט עקרוני למיקום משקוף פלדה ביחס לגמר קיר רוחב מינימלי 20 ס"מ

גמר:

מהדורה: 1	סטטוס	אדרי נ.אטשטיין כפר נטר, מיקוד 40593, ההדרים 20, טל - 09-8996371 פקס -09-8996374 e-mail : galpaz-n@zahav.net.il			הערות לביצוע: פרט דלת והרכבה יובאו לאישור האדריכל
	לעיון				שם פרויקט: קאנטרי בית שמש
	לאישור	מהדורה	מהות עדכון	תפוצה	תאריך
תאריך: 12.12.21	למכרז	1	פתיחת גיליון		12.12.21
	לביצוע	2			
שם קובץ: BSwork_ms		3			מס' קטלוג:
שם מקרו: בית שמש/work/רשימות					גודל גליון: A4 / קנ"מ: 1:5

פמ 7A	כמות:	תאור הפרט: פרט עקרוני למיקום משקוף לשער פח מכופף מחורר בקיר 40 ס"מ גמר אבן בשני הצדדים
1/1		מיקום:

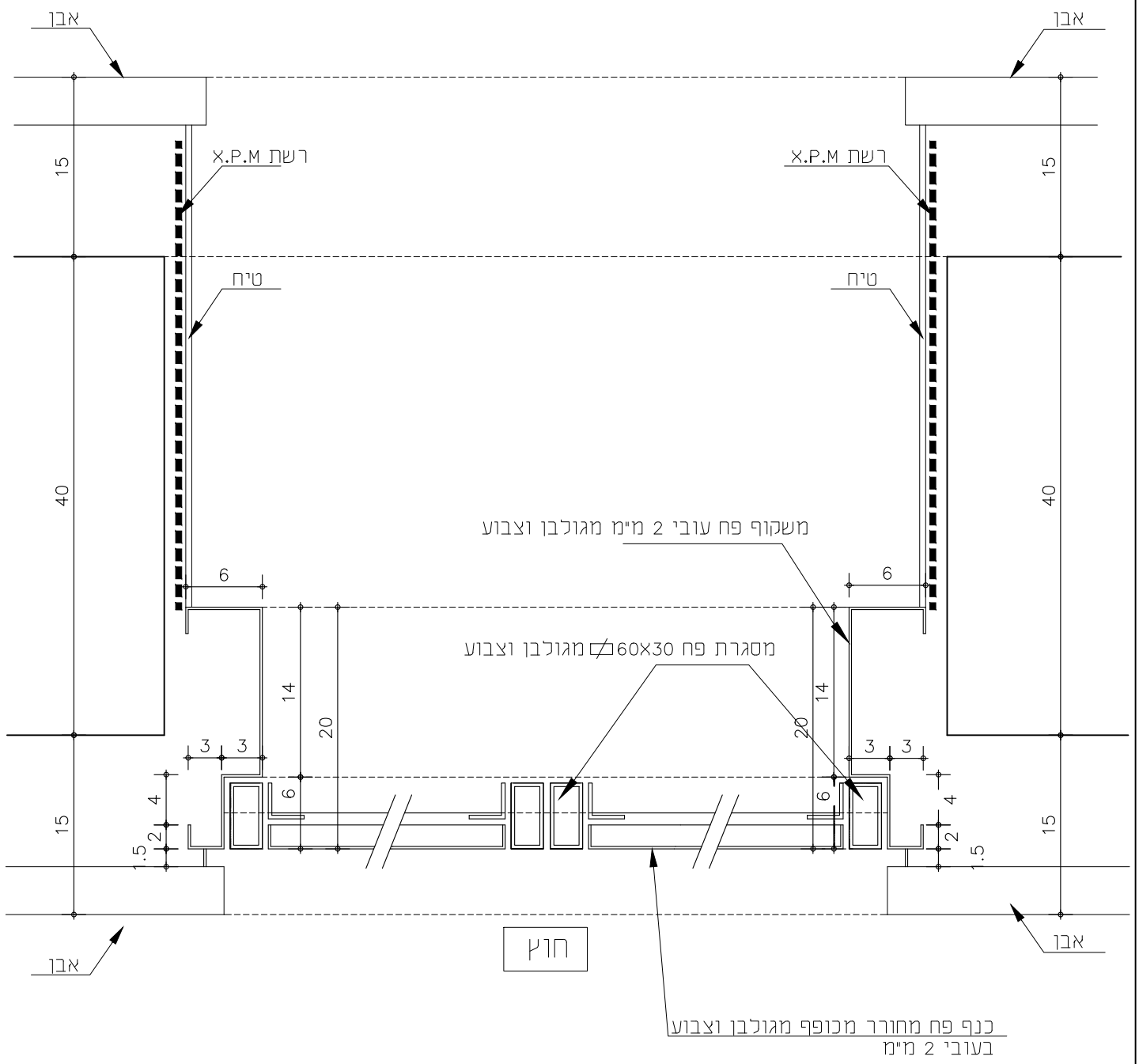

תאור: פרט עקרוני למיקום משקוף פלדה ביחס לגמר קיר רוחב מינימלי 40 ס"מ

גמר:

מהדורה: 1	סטטוס: לעיון / לאישור / למכרז / לביצוע	אדרי נ.אטשטיין כפר נטר, מיקוד 40593, ההדרים 20, טל - 09-8996371 פקס -09-8996374 e-mail : galpaz-n@zahav.net.il			הערות לביצוע: פרט דלת והרכבה יובאו לאישור האדריכל
תאריך: 12.12.21		מהדורה	מהות עדכון	תפוצה	תאריך
		1	פתיחת גיליון		12.12.21
		2			
		3			
שם קובץ:					שם פרויקט: קאנטרי בית שמש
שם מקרא:					מס' קטלוג:
					קנ"מ: 1:5 גודל גליון: A4

פמ 7B	כמות:	תאור הפרט: פרט עקרוני למיקום משקוף לשער פח מכופף מחורר בקיר 40 ס"מ גמר אבן בשני הצדדים
1/1		מיקום:

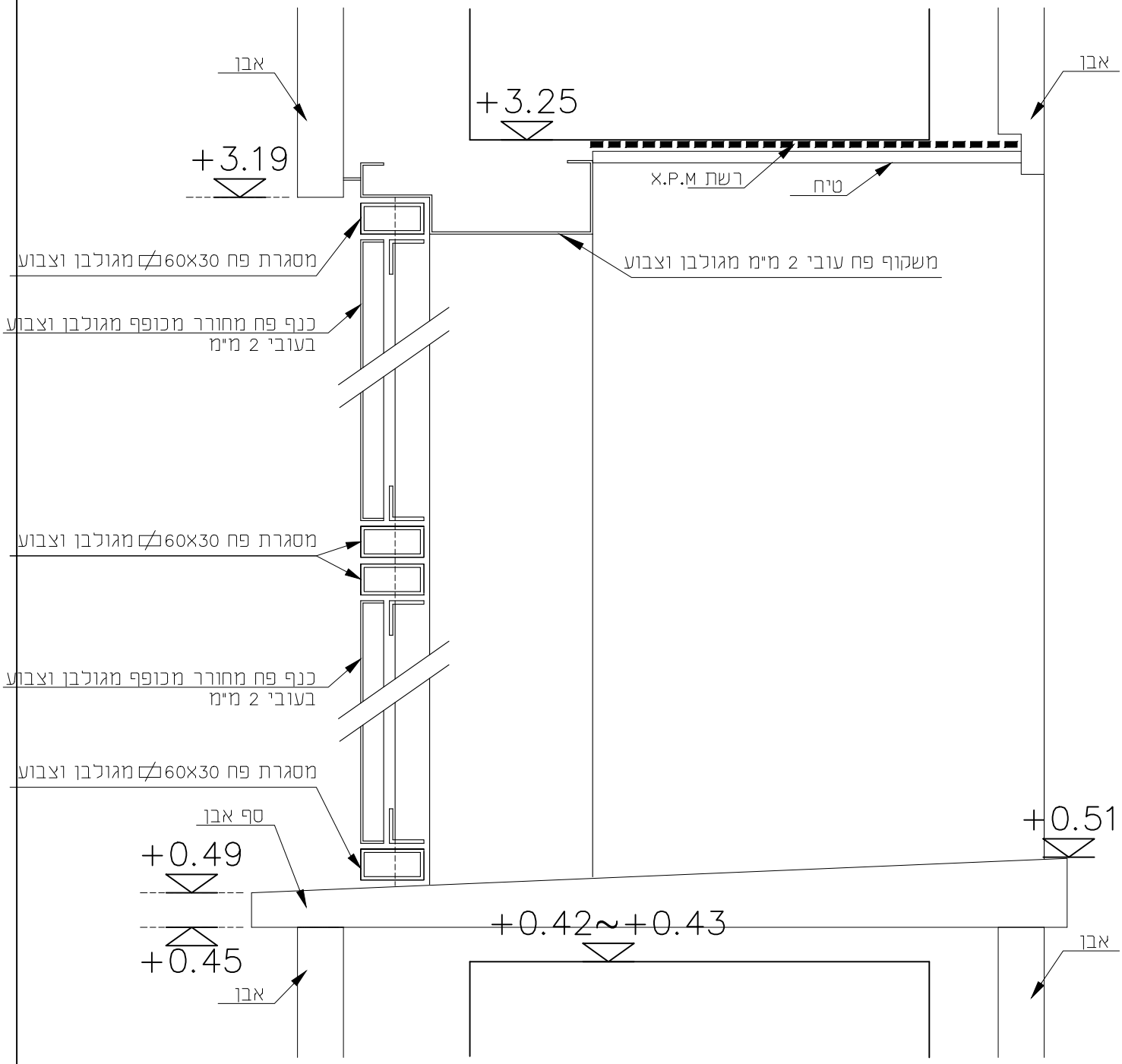

תאור: פרט עקרוני למיקום משקוף פלדה ביחס לגמר קיר רוחב מינימלי 40 ס"מ

גמר:

מהדורה: 1	סטטוס	אדרי נ.אטשטיין כפר נטר, מיקוד 40593, ההדרים 20, טל - 09-8996371 פקס -09-8996374 e-mail : galpaz-n@zahav.net.il			הערות לביצוע: פרט דלת והרכבה יובאו לאישור האדריכל
	לעיון ■				שם פרויקט: קאנטרי בית שמש
	לאישור ■	מהדורה	מהות עדכון	תפוצה	תאריך
תאריך: 12.12.21	למכרז ■	1	פתיחת גיליון		12.12.21
	לביצוע □	2			
שם קובץ		3			מס' קטלוג:
שם מקרו:					גודל גליון: A4 / קנ"מ: 1:5